JOULWATT

股票代码： 688141
杰华特微电子股份有限公司

2026Q1
选型手册

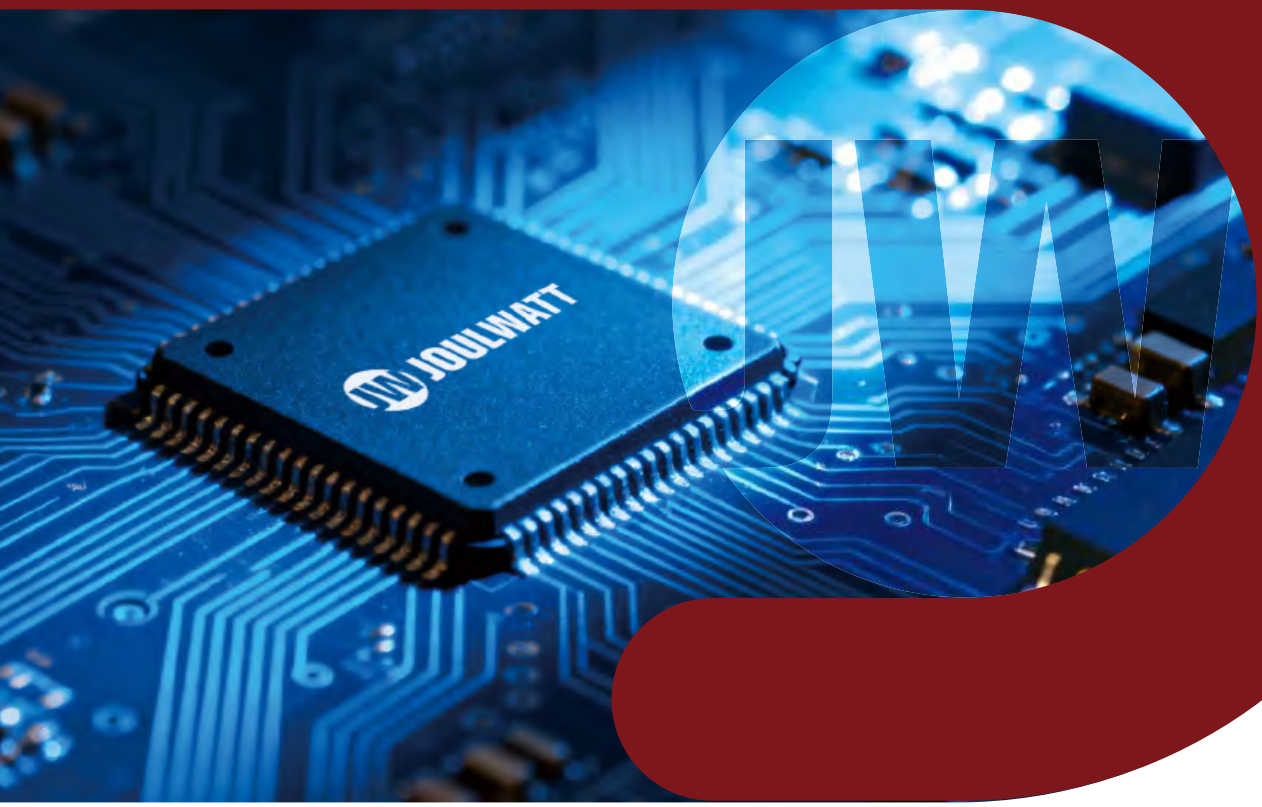

https://www.joulwatt.com

股票简称 **杰华特**

股票代码 **688141**

公司简介

杰华特微电子股份有限公司成立于2013年3月，是以虚拟IDM为主要经营模式的模拟集成电路设计企业。公司采用自有的国际先进的工艺技术进行芯片设计制造，是工业和信息化部认定的制造业单项冠军企业和专精特新"小巨人"企业。

自成立以来，杰华特始终致力于提供高集成度、高性能与高可靠性的模拟芯片产品，为客户提供一站式采购服务。公司拥有丰富的产品组合、广泛的市场布局以及严格的质量管控。目前，产品涵盖DC/DC、AC/DC、线性电源、电池管理、通用模拟芯片、时钟和高速接口、传感器、电机驱动等类别；应用范围涉及汽车电子、计算与通讯、工业应用、新能源、消费电子等众多领域。

公司员工
1600+

研发人员
61.49%

2025年前三季度销售收入
¥19.42亿+

可售产品
3200+

专利数（含申请中）
1500+

2025年前三季度研发投入
¥6.79亿+

JOULWATT

产品创新　大事记

移动电源SoC LED去纹波芯片	2013	
	2014	40V同步降压芯片
线性LED驱动	2015	
中低压DC/DC系列芯片	2016	
	2017	14S BMS模拟前端
	2018	超低功耗DC/DC芯片
ACF快充控制芯片	2019	65V/5A DC/DC
高频快充SR芯片	2020	60A DrMOS 100V高压DC/DC控制器
16串BMS模拟前端	2021	PSE BT控制器芯片 120V半桥MOS驱动
100V高边驱动	2022	车规5~65V系列DC/DC
50A eFuse	2023	90A DrMOS
200V PMIC DDR5 PMIC	2024	16相数字控制器 64路 AD/DA
ASIL-D PMIC 车规4相控制器 三电平充电芯片 车规48V DC/DC	2025	
	2026	更多产品敬请期待

杰华特虚拟IDM模式

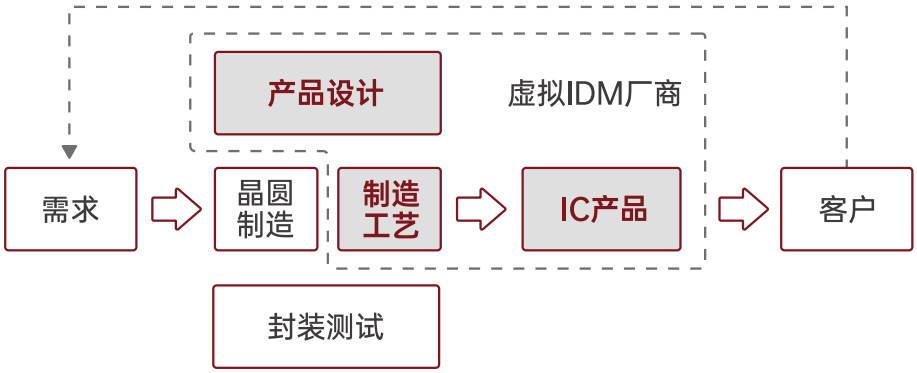

- 高效的系统架构
- 先进的芯片电路和封装设计
- 杰华特专有的半导体工艺

丰富的产品组合

杰华特在模拟芯片领域拥有丰富的产品组合，涵盖50多条子产品线，总销售产品3200+，每年持续发布新品。

DC/DC 直流转直流	**AC/DC** 交直流电源	**Automotive** 汽车电子	**Linear Power** 线性电源
Power Module 电源模块	**LED Lighting** 照明驱动	**Charger/BMS** 电池相关	**Sensor** 传感器
Display Driver IC 显示驱动	**Power Discrete** 功率器件	**General-Purpose Analog ICs** 通用模拟芯片	**Motor Drive** 电机驱动
Clock Buffer and High Speed Interface 时钟和高速接口			

广泛的市场布局

杰华特产品市场覆盖领域极广，从消费类电子到工业，从企业级应用到汽车电子，为终端客户提供一站式模拟解决方案。

消费电子

手机，电视，显示等

工业应用

新能源，工业控制，机器人等

计算和存储

服务器，数据中心，个人电脑等

通讯电子

无线基础设施，交换机，网络终端等

汽车电子

智能座舱，三电系统，自动驾驶等

严格的质量管理体系

杰华特始终秉持着严格的质量管理体系，并且拥有多项权威管理体系认证，从而保障了产品卓越的品质和稳定的性能。

- **ISO9001** 质量管理体系认证
- **ISO14001** 环境管理体系认证
- **IATF16949** 汽车业质量管理体系
- **ISO26262** 功能安全体系认证
- **ISO45001** 职业健康和安全管理体系
- **QC080000** 有害物质过程管理体系
- **国家知识产权管理体系认证**

JOULWATT

目录

01 开关 DC/DC 电源

降压转换器 最大输入电压 <10V	07
降压转换器 最大输入电压 >10V	08
升压转换器	12
降压-升压转换器	13
控制器	13
隔离式 DC/DC	13
电源模块	14
PMU	14
LNB 电源	15
LED 背光驱动	15
LCD 电源- 电平转换器	15
LCD 电源 - 多通道电源管理芯片 PMIC	15

02 Vcore电源

多相控制器	18
智能功率级器件	18

03 AC/DC电源

AC/DC 同步整流器	20
AC/DC 反激芯片	20
AC/DC 专用芯片	21
单火线芯片	22
氮化镓功率管	22
PFC 稳压器	22
离线式降压稳压器	23
离线式线性稳压器	24

04 电池管理系统

电池管理专用芯片	31
电池保护器	31
模拟前端	31
充电芯片	32

05 线性电源

负载开关	34
USB 开关	34
电子保险丝、热插拔和保护	35
ORing 控制器和理想二极管	35
监控和复位芯片	35
LDO	36
多通道 LDO	37
PoE-PSE	38
PoE-PD	38
USB 充电控制器	38

06 H桥驱动芯片

H-Bridge	40

07 栅极驱动器

栅极驱动芯片	42

08 模拟信号链

通用运算放大器	44
精密运算放大器	44
比较器	44
电流采样放大器	45
数字电流采样	45
模拟开关	45
串联型电压参考	45
高精度 SAR ADC	45
时钟缓冲器	46
PLL	46
协议转换	47
信号完整性调理	47
CAN	47

09 MCU

32 位 MCU	49
8 位 MCU	50

10 电机驱动

SoC	52
全集成产品系列	53

11 传感器

健康检测传感器	59
光学接近检测传感器	59
光学追踪传感器	60
SAR 传感器	60
电容传感器	61
压感传感器	61
环境光传感器	61
光距感传感器	62

12 汽车产品

汽车级降压转换器	66
汽车级降压控制器	66
汽车级升压转换器	66
汽车级升压控制器	67
汽车级 Buck-boost 控制器	67
汽车级 Buck-boost 转换器	67
汽车级隔离 DC/DC	67
汽车级电源模块	68
汽车级智能功率级器件	68
汽车级负载开关和 USB	68
汽车级 USB 充电器	68
汽车级高边驱动器	69
汽车级线性 LED 驱动器	69
汽车级 LDO	69
汽车级栅极驱动器	69
汽车级放大器	70
汽车级比较器	70
汽车级串联型电压参考	71
汽车级 CAN	71
汽车级 MCU	71
汽车级电机驱动 SoC	71

13 LED照明

非隔离开关 LED 驱动器	73
隔离开关 LED 驱动器	77
线性 LED 驱动器	77
调光 LED 驱动器	78
直流输入照明产品	79
纹波消除芯片	80
电击防护芯片	80

JOULWATT

01

开关 DC/DC 电源

杰华特为客户提供一系列开关DC/DC电源产品，包括非隔离或隔离、降压或升压调节器等。

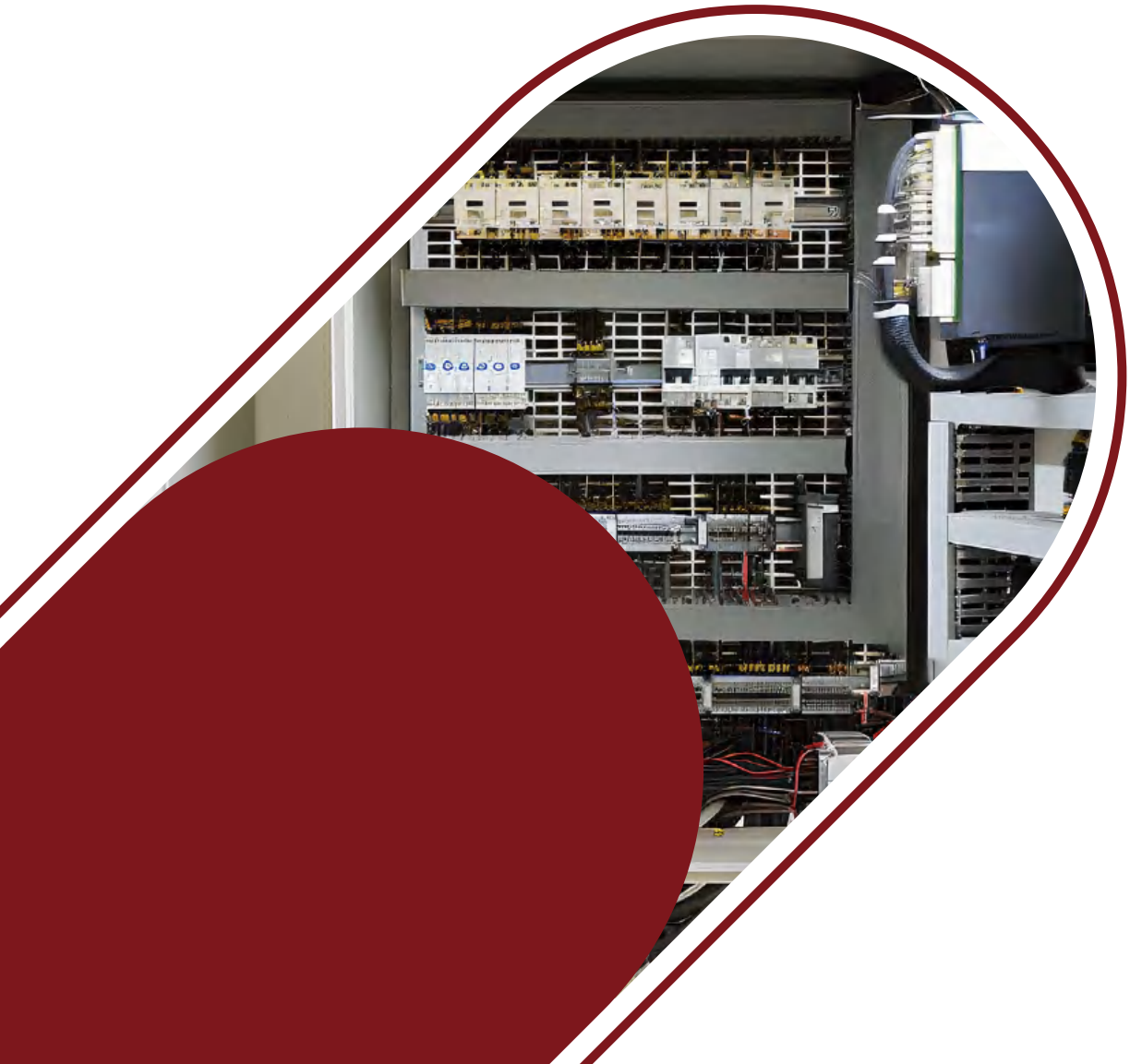

JW5100A/B

关键特性

- 4.5V 至 42V 工作输入范围，48V最大输入耐压
- 600mA 输出电流
- 低压差工作模式, 高达 98% 的占空比
- 700kHz 开关频率(JW5100A)
- 2.1MHz 开关频率(JW5100B)
- 用于降低 EMI 的抖频技术
- 1% FB 精度
- 电流失控保护
- 打嗝短路保护
- 过热保护

适用场景

- 通用宽输入电压电源
- 智能电网
- 电机驱动系统
- 工业自动化
- 智能楼宇

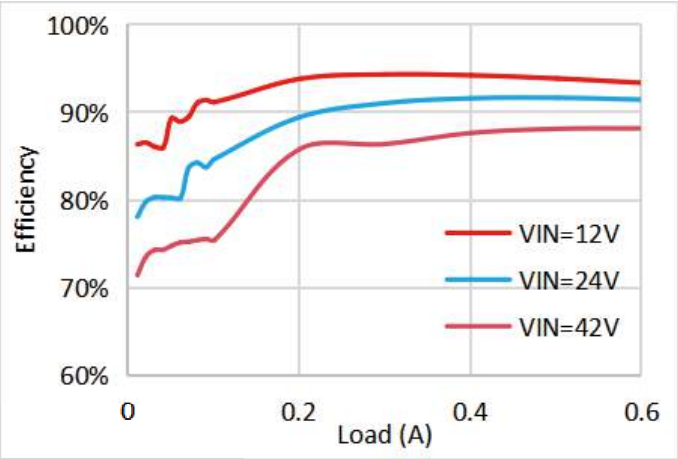

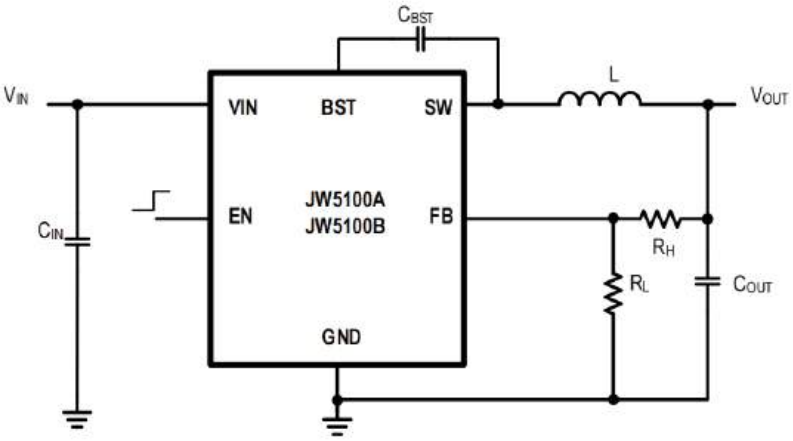

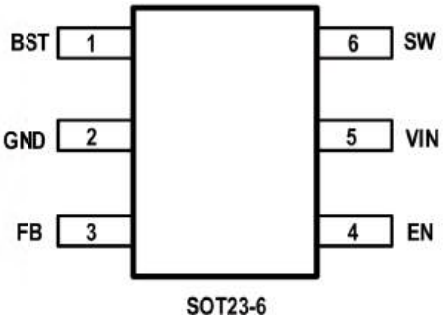

JWM9215AEC

16V/15A 同步降压转换器模块

关键特性

- 2.7V 至 16V 工作输入范围，带外部 3.3V VCC 偏置
- 使用内部偏压或外部 3.3V VCC 偏置时，工作输入电压范围为 4V 至 16V
- 15A 输出电流
- 差分输出电压远程检测
- 可编程精确限流电平
- 在 -40℃ 至 +125℃ 结温范围内具有 ±1% 的基准电压
- FCCM 运行模式
- 电源良好指示灯
- 可编程软启动时间
- 可选择 700kHz、800kHz 和 1000kHz 的开关频率
- 输出放电功能
- 非锁存 OCP、UVP、OVP、UVLO
- 热保护

优势

- 小尺寸
- 高效
- 良好的散热

适用场景

- 电信和网络系统服务器
- 云计算、存储
- 基站
- 通用负载点

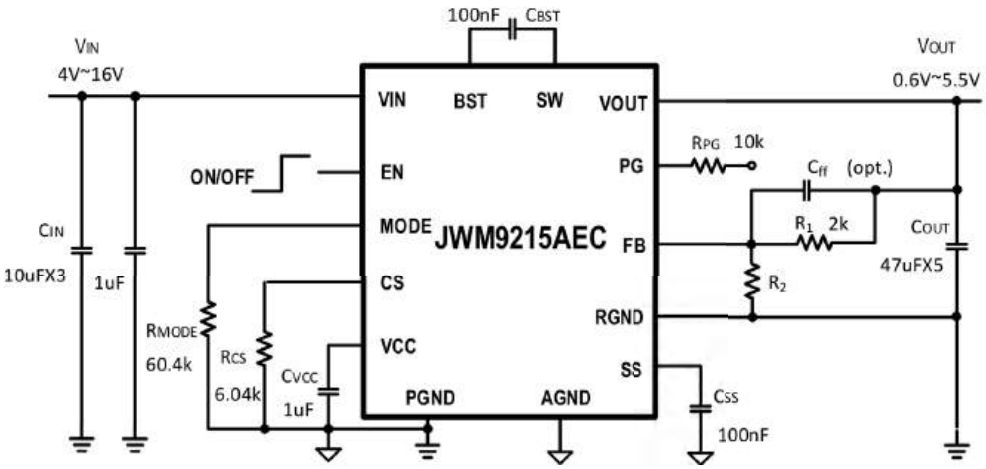

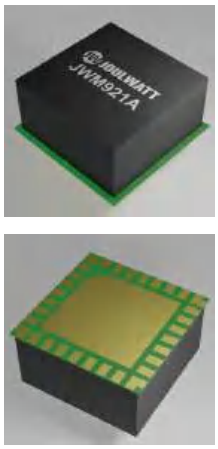

LGA5X5X2.5-32 package

明星产品推荐

JW1127

集成双路LED驱动的28V/2A的同步降压变换器

关键特性

- 4.5V 至 28V 工作输入范围
- 2CH LED驱动，每通道 1A 输出电流
- 1MHz 开关频率
- 低至 1% LED 额定电流调节
- 高精度的低亮调节
- 输入欠压锁定
- 启动电流失控保护
- LED+ 和 LED- 短路保护/开路保护
- LED+ 和 GND 短路保护
- SENSE 引脚短路保护/开路保护
- 过热保护

适用场景

- IP 摄像头和 CCD 摄像头
- 闪光灯
- 展示柜灯
- 通用 LED 照明

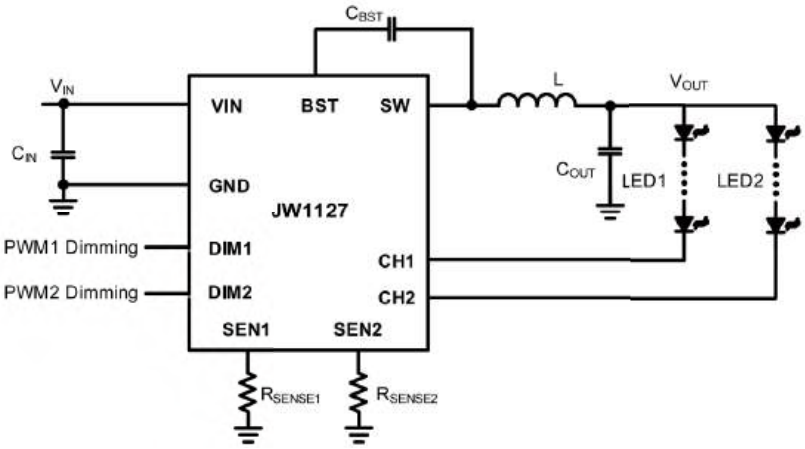

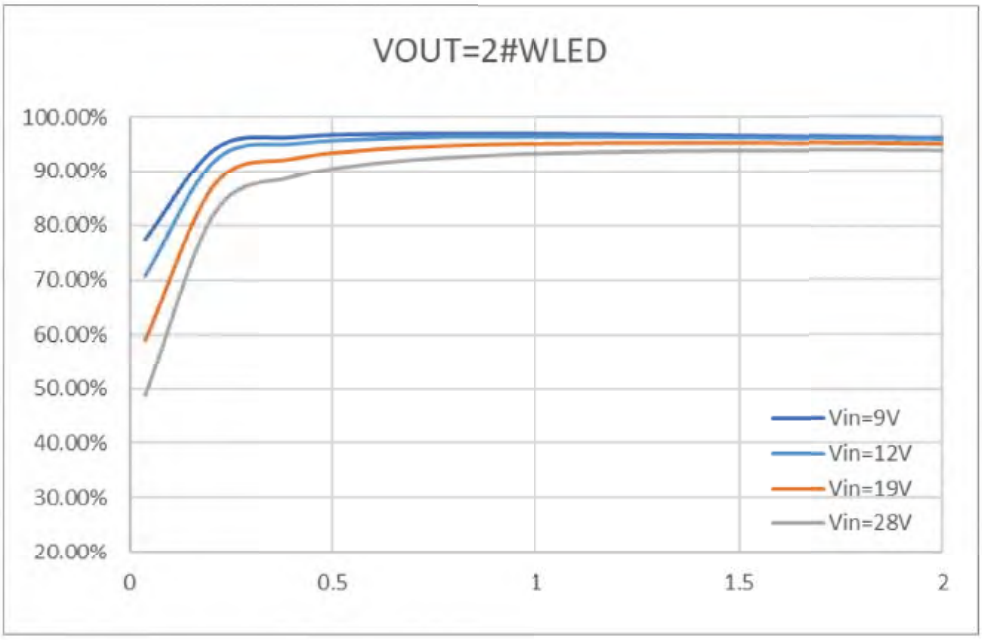

明星产品推荐

JWH3511H

48V输入微功率无光耦隔离反激转换器

关键特性

- 3.5V 至 48V 宽输入工作电压范围
- 内置 1.6A、75V 耐压 DMOS 功率开关管
- 最高620kHz 开关工作频率
- 低静态电流
- 重载下边界导通模式运行
- 轻载下Burst Mode运行
- 单颗外部电阻即可设定输出电压
- 最小负载低于满负载的 0.5%（典型值）
- 稳压调节无需变压器辅助绕组或光耦隔离器
- 内置补偿电路与软启动功能
- 输入欠压锁定保护
- 输出短路保护
- 过热保护

优势

- 低静态电流
- 支持更小感量变压器

适用场景

- 隔离通信
- 工业

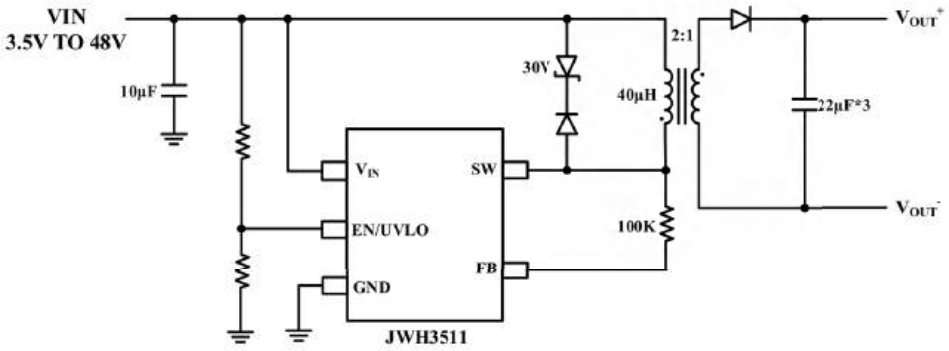

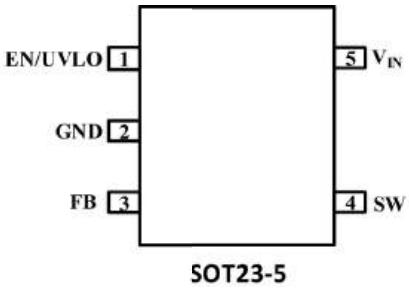

明星产品推荐

JWH3513

72V输入微功率无光耦隔离反激转换器

关键特性

- 3.5V 至 72V 宽输入工作电压范围
- 内置 1.6A、100V 耐压 DMOS 功率开关管
- 最高 400kHz开关工作频率
- 低静态电流
- 重载下边界导通模式（BCM）运行
- 轻载下Burst Mode运行
- 单颗外部电阻即可设定输出电压
- 最小负载低于满负载的 0.5%（典型值）
- 内部软起或外部可编辑软起
- 输入欠压锁定保护
- 输出短路保护
- 过热保护

优势

- 低静态功耗
- 低空载损耗
- 输出二极管温度补偿

适用场景

- 隔离通信
- 工业

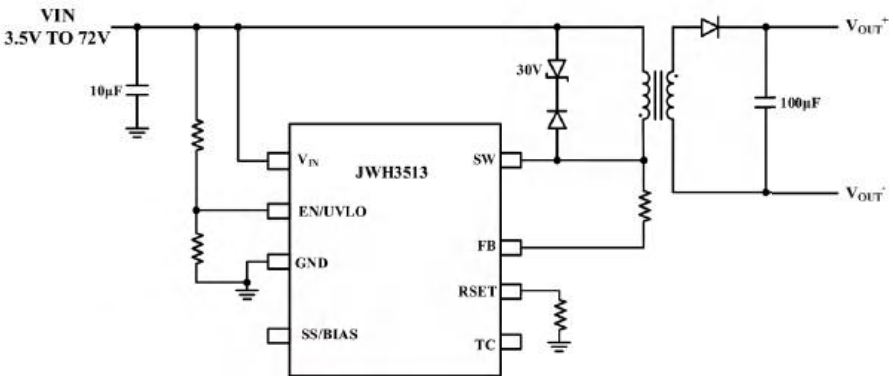

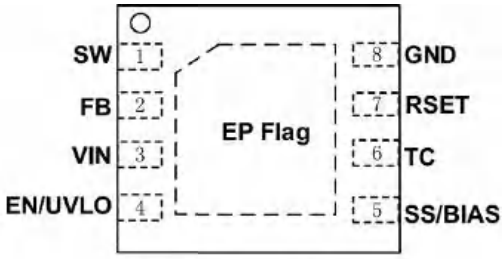

EWDFN4*4-8 (Top View)

JOULWATT

降压转换器 最大输入电压 <10V

型号	调节输出数	输入电压 (V)	输出电流 (A)	反馈电压 (V)	静态电流 (uA)	开关频率 (kHz)	上电指示 (PG)	软启动	轻载模式	同步整流	控制方式	封装
JW5711	1	2.5~5.5	0.3	1.2~3.3	0.36	1000	N	Internal	PFM	Y	COT	WLCSP8
JW5711A	1	2.5~5.5	0.3	0.7~3.1	0.36	1000	N	Internal	PFM	Y	COT	WLCSP8
JW5716	2	2.5~5.5	0.3	0.7~3.3	0.36	1000	Y	Internal	PFM	Y	COT	DFN3*2-12
JW5710	2	3.3~10	0.4	1.8~3.3	0.4	1000	Y	Internal	PFM	Y	COT	DFN3*2-12
JW5715	2	3.3~10	0.4	1.8~3.3	0.4	1000	Y	Internal	PFM	Y	COT	DFN3*2-12
JW5712	1	2.3~5.5	0.6	1.2~3.3	0.36	1200	N	Internal	PFM	Y	COT	WLCSP8
JW5712A	1	2.3~5.5	0.6	0.7~3.1	0.36	1200	N	Internal	PFM	Y	COT	WLCSP8
JW5717	2	2.3~5.5	1.2	0.7~3.3	0.36	1000	Y	Internal	PFM	Y	COT	DFN3*2-12
JW5250A	1	2.7~6	1	0.6	40	1500	N	Internal	PFM	Y	COT	SOT23-5
JW5250S	1	2.7~6	1	0.6	40	1500	N	Internal	PFM	Y	COT	SOT563
JW5291	1	2.7~6	1	0.6	40	1500	N	Internal	PFM	Y	COT	SOT563
JW5291P	1	2.7~6	1	0.6	40	1500	Y	Internal	PFM	Y	COT	SOT563
JW5291F	1	2.7~6	1	0.6	40	1500	N	Internal	FCCM	Y	COT	SOT563
JW5291PF	1	2.7~6	1	0.6	40	1500	Y	Internal	FCCM	Y	COT	SOT563
JW5256	1	2.7~6	1.2	0.6	40	1500	N	Internal	PFM	Y	COT	SOT23-5
JW5211*	1	2.5~6	1.2	0.6	50	1500	Y	Internal	PFM	Y	PCM	SOT23-5 / SOT23-6
JW5262C	1	2.6~6	1.5	0.6	40	1500	Y	Internal	PFM	Y	COT	SOT23-5 / SOT23-6
JW5262CM	1	2.6~6	1.5	0.6	40	1500	Y	Internal	PFM	Y	COT	SOT23-5 / SOT23-6
JW5262CF	1	2.6~6	1.5	0.6	40	1500	N/Y	Internal	FCCM	Y	COT	SOT23-5 / SOT23-6
JW5262CFM	1	2.6~6	1.5	0.6	40	1500	N/Y	Internal	FCCM	Y	COT	SOT23-5/SOT23-6
JW5231*	1	2.5~5.5	1.5	0.6	50	1500	Y	Internal	FCCM	Y	PCM	SOT23-5 / SOT23-6
JW5215	1	2.6~6	1.5	1.8	50	2700	N	Internal	PFM	Y	COT	DFN1.5*1.5-6
JW5217	1	2.5~6	2	0.45	30	2000	Y	Internal	PFM	Y	COT	DFN2*2-8
JW5292	1	2.7~6	2	0.6	47	1850	N	Internal	PFM	Y	COT	SOT563
JW5292P	1	2.7~6	2	0.6	47	1850	Y	Internal	PFM	Y	COT	SOT563
JW5292F	1	2.7~6	2	0.6	47	1850	N	Internal	FCCM	Y	COT	SOT563
JW5292PF	1	2.7~6	2	0.6	47	1850	Y	Internal	FCCM	Y	COT	SOT563
JW5223*	1	2.5~6	2	0.6	40	1500	Y	Internal	PFM	Y	PCM	SOT23-5 / SOT23-6
JW5252*	1	2.5~6	2	0.6	60	1000	Y	Internal	PFM	Y	COT	SOT23-5/TSOT23-8/ SOT23-6
JW5258	2	2.6~5.5	2	0.6	40	1500	Y	Internal	PFM	Y	COT	DFN2*2-10
JW5262N	1	2.6~6	2	0.6	40	1500	Y	Internal	PFM	Y	COT	SOT23-5 / SOT23-6
JW5262NM	1	2.6~6	2	0.6	40	1500	Y	Internal	PFM	Y	COT	SOT23-5 / SOT23-6
JW5262NF	1	2.6~6	2	0.6	40	1500	N	Internal	FCCM	Y	COT	SOT23-5
JW5262	1	2.7~6	2.5	0.6	40	1000	Y	Internal	PFM	Y	COT	SOT23-5 / SOT23-6
JW5262M	1	2.7~6	2.5	0.6	40	1000	Y	Internal	PFM	Y	COT	SOT23-5
JW5262L	1	2.7~6	2.5	0.6	40	1000	Y	Internal	PFM	Y	COT	SOT23-5 / SOT23-6
JW5222N*	1	2.5~6	2.5	0.6	60	1000	Y	Internal	PFM	Y	PCM	SOT23-6
JW5213H*	1	2.5~6	3	0.6	50	1000	Y	Internal	PFM	Y	PCM	DFN2*2-8
JW5213L*	1	2.5~6	3	0.6	50	1000	Y	Internal	PFM	Y	PCM	DFN2*2-8
JW5214L	1	2.5~6	3	0.6	50	800	Y	Internal	PFM	Y	COT	DFN2*2-8
JW5263SH	1	2.5~6	3	0.6	50	1000	Y	Internal	PFM	Y	COT	DFN2*2-8
JW5263SL	1	2.5~6	3	0.6	50	1000	Y	Internal	PFM	Y	COT	DFN2*2-8

* 新设计不推荐，请联系杰华特获取替换产品信息

JOULWATT

降压转换器 最大输入电压 <10V

型号	调节输出数	输入电压 (V)	输出电流 (A)	反馈电压 (V)	静态电流 (uA)	开关频率 (kHz)	上电指示 (PG)	软启动	轻载模式	同步整流	控制方式	封装
JW5219	1	2.5~5.5	3	0.6	65	1500	N	Adjustable	FCCM	Y	COT	QFN1.5*1.5-7
JW5219P	1	2.5~5.5	3	0.6	65	1500	Y	Internal	PFM	Y	COT	QFN1.5*1.5-7
JW5229	1	2.5~6	3	0.4	55	1700	Y	Internal	PFM	Y	COT	QFN1.5*1.5-7
JW5293	1	2.7~6	3	0.6	40	1500	N	Internal	PFM	Y	COT	SOT563
JW5293P	1	2.7~6	3	0.6	40	1500	Y	Internal	PFM	Y	COT	SOT563
JWH5280	1	2.5~6	3	0.8	40	2000	Y	Internal	PFM	Y	COT	DFN2*2-7
JW5255A*	1	2.5~5.5	5	0.6	60	1000	Y	Adjustable	PFM	Y	COT	DFN3*3-10
JW5265	1	2.5~5.5	5	0.6	60	1000	Y	Adjustable	PFM	Y	COT	DFN3*3-10
JW5265F	1	2.5~5.5	5	0.6	60	1000	Y	Adjustable	FCCM	Y	COT	DFN3*3-10
JW5266	1	2.5~5.5	6	0.6	60	1000	Y	Adjustable	PFM	Y	COT	DFN3*3-10
JWH5276	1	2.95~7	6	0.6	210	400~2400	Y	Adjustable	FCCM	Y	COT	QFN3*3-16

降压转换器 最大输入电压 >10V

型号	调节输出数	输入电压 (V)	输出电流 (A)	反馈电压 (V)	静态电流 (uA)	开关频率 (kHz)	上电指示 (PG)	软启动	轻载模式	同步整流	控制方式	封装
JW5033C*	1	4.5~18	2	0.8	100	700	N	Internal	PFM	Y	PCM	SOT23-6
JW5052C*	1	4.5~18	2	0.6	100	700	N	Internal	PFM	Y	PCM	SOT23-6
JW5059TC*	1	4.5~18	2	0.765	150	600	N	Internal	PFM	Y	COT	SOT23-6
JW5059TF*	1	4.5~18	2	0.765	150	600	N	Internal	FCCM	Y	COT	SOT23-6
JW5092*	1	3.7~18	2	0.8	120	800	N	Internal	PFM	Y	PCM	TSOT23-6 / SOT563
JW5352	1	4.5~18	2	0.6	140	600	N	Internal	PFM	Y	COT	SOT23-6
JW5352H	1	4.5~18	2	0.6	140	1140	N	Internal	PFM	Y	COT	SOT23-6
JW5352M	1	4.5~18	2	0.6	140	600	N	Internal	PFM	Y	COT	SOT23-6
JW5352HF	1	4.5~18	2	0.6	140	1140	N	Internal	FCCM	Y	COT	SOT23-6
JW5352HM	1	4.5~18	2	0.6	140	1140	N	Internal	PFM	Y	COT	SOT23-6
JW5352HFM	1	4.5~18	2	0.6	125	1000	N	Internal	FCCM	Y	COT	SOT23-6
JW5359	1	4.5~18	2	0.765	140	600	N	Internal	PFM	Y	COT	SOT23-6
JW5359M	1	4.5~18	2	0.765	140	600	N	Internal	PFM	Y	COT	SOT23-6
JW5359F	1	4.5~18	2	0.765	140	600	N	Internal	FCCM	Y	COT	SOT23-6
JW5359FM	1	4.5~18	2	0.765	140	600	N	Internal	FCCM	Y	COT	SOT23-6
JW5360	1	4.5~18	2	0.6	140	600	N	Internal	PFM	Y	COT	DFN2*2-6
JW5092A*	1	4.5~18	2	0.8	140	600	N	Internal	PFM	Y	COT	SOT563
JW5092H*	1	4.5~18	2	0.8	140	1000	N	Internal	PFM	Y	COT	SOT563
JW5092AF*	1	4.5~18	2	0.8	140	600	N	Internal	FCCM	Y	COT	SOT563
JW5362H	1	4.5~18	2	0.6	150	1200	N	Internal	PFM	Y	COT	SOT563
JW5362HF	1	4.5~18	2	0.6	150	1200	N	Internal	FCCM	Y	COT	SOT563
JW5392	1	4.5~18	2	0.8	150	600	N	Internal	PFM	Y	COT	SOT563
JW5392F	1	4.5~18	2	0.8	150	600	N	Internal	FCCM	Y	COT	SOT563
JW5392H	1	4.5~18	2	0.8	150	1200	N	Internal	PFM	Y	COT	SOT563
JW5392HF	1	4.5~18	2	0.8	150	1200	N	Internal	FCCM	Y	COT	SOT563
JW5357	1	4.5~18	3	0.6	150	600	N	Internal	PFM	Y	COT	SOT23-6

* 新设计不推荐，请联系杰华特获取替换产品信息

JOULWATT

降压转换器 最大输入电压 >10V

型号	调节输出数	输入电压 (V)	输出电流 (A)	反馈电压 (V)	静态电流 (uA)	开关频率 (kHz)	上电指示 (PG)	软启动	轻载模式	同步整流	控制方式	封装
JW5357M	1	4.5~18	3	0.6	150	600	N	Internal	PFM	Y	COT	SOT23-6
JW5357H	1	4.5~18	3	0.6	150	1140	N	Internal	PFM	Y	COT	SOT23-6
JW5357HF	1	4.5~18	3	0.6	150	1140	N	Internal	FCCM	Y	COT	SOT23-6
JW5357HM	1	4.5~18	3	0.6	150	1140	N	Internal	PFM	Y	COT	SOT23-6
JW5357HFM	1	4.5~18	3	0.6	122	1000	N	Internal	FCCM	Y	COT	SOT23-6
JW5061TC*	1	4.5~18	3	0.765	150	600	N	Internal	PFM	Y	COT	SOT23-6
JW5061TF*	1	4.5~18	3	0.765	150	600	N	Internal	FCCM	Y	COT	SOT23-6
JW5361	1	4.5~18	3	0.765	150	600	N	Internal	PFM	Y	COT	SOT23-6
JW5361M	1	4.5~18	3	0.765	150	600	N	Internal	PFM	Y	COT	SOT23-6
JW5361F	1	4.5~18	3	0.765	150	600	N	Internal	FCCM	Y	COT	SOT23-6
JW5361FM	1	4.5~18	3	0.765	150	600	N	Internal	FCCM	Y	COT	SOT23-6
JW5361H	1	4.5~18	3	0.765	150	1200	N	Internal	PFM	Y	COT	SOT23-6
JW5361HM	1	4.5~18	3	0.765	150	1200	N	Internal	PFM	Y	COT	SOT23-6
JW5361HF	1	4.5~18	3	0.765	150	1200	N	Internal	FCCM	Y	COT	SOT23-6
JW5361HFM	1	4.5~18	3	0.765	150	1200	N	Internal	FCCM	Y	COT	SOT23-6
JW5040*	1	3.8~18	3	0.8	120	500	N	Internal	PFM	Y	PCM	SOT563 / TSOT23-6
JW5040C*	1	4.5~16	3	0.8	100	500	N	Internal	PFM	Y	PCM	SOT23-6
JW5057C*	1	4.5~16	3	0.6	100	500	N	Internal	PFM	Y	PCM	SOT23-6
JW5093*	1	4.5~18	3	0.8	140	600	N	Internal	PFM	Y	COT	SOT563
JW5371	1	4.5~18	3	0.765	150	600	N	Internal	PFM	Y	COT	TSOT23-6
JW5371F	1	4.5~18	3	0.8	150	600	N	Internal	FCCM	Y	COT	TSOT23-6
JW5393C	1	4.5~18	3	0.8	150	600	N	Internal	PFM	Y	COT	SOT563
JW5393CF	1	4.5~18	3	0.8	150	600	N	Internal	FCCM	Y	COT	SOT563
JW5393	1	4.5~18	3	0.8	150	600	N	Internal	PFM	Y	COT	SOT563
JW5393F	1	4.5~18	3	0.8	150	600	N	Internal	FCCM	Y	COT	SOT563
JW5393H	1	4.5~18	3	0.8	150	1200	N	Internal	PFM	Y	COT	SOT563
JW5393HF	1	4.5~18	3	0.8	150	1200	N	Internal	FCCM	Y	COT	SOT563
JW5363H	1	4.5~18	3	0.6	150	1200	N	Internal	PFM	Y	COT	SOT563
JW5363HF	1	4.5~18	3	0.6	150	1200	N	Internal	FCCM	Y	COT	SOT563
JW5363F	1	4.5~18	3	0.6	150	600	N	Internal	FCCM	Y	COT	SOT563
JWH5042	1	4.5~18	3	0.8	380	187~1300	Y	Adjustable	FCCM	Y	PCM	QFN3.5*3.5-14
JW5062T*	1	4~18	4	0.765	260	600	Y	Internal	PFM	Y	COT	TSOT23-6 / TSOT23-8
JW5062TF*	1	4~18	4	0.765	260	600	Y	Internal	FCCM	Y	COT	TSOT23-6 / TSOT23-8
JW5372	1	4.5~18	4	0.765	150	600	N	Internal	PFM	Y	COT	TSOT23-6
JW5372F	1	4.5~18	4	0.765	150	600	N	Internal	FCCM	Y	COT	TSOT23-6
JW5394	1	4.5~18	4	0.8	150	600	N	Internal	PFM	Y	COT	SOT563
JW5394F	1	4.5~18	4	0.8	150	600	N	Internal	FCCM	Y	COT	SOT563
JW5364	1	4.5~18	4	0.6	150	600	N	Internal	PFM	Y	COT	SOT563
JW5364H	1	4.5~18	4	0.6	150	1130	N	Internal	PFM	Y	COT	SOT563
JW5056	1	4.5~18	5	0.76	130	560	N	Internal	PFM	Y	COT	TSOT23-6
JW5056F	1	4.5~18	5	0.76	130	560	N	Internal	FCCM	Y	COT	TSOT23-6

* 新设计不推荐，请联系杰华特获取替换产品信息

JOULWATT

降压转换器 最大输入电压 >10V

型号	调节输出数	输入电压 (V)	输出电流 (A)	反馈电压 (V)	静态电流 (uA)	开关频率 (kHz)	上电指示 (PG)	软启动	轻载模式	同步整流	控制方式	封装
JW53A05	1	4.5~18	5	0.765	130	580	Y	Internal	PFM	Y	COT	ESOP8
JW53A05F	1	4.5~18	5	0.765	130	580	Y	Internal	FCCM	Y	COT	ESOP8
JW5005	1	4.5~18	5	0.6	130	500	N	Internal	PFM	Y	COT	TSOT23-6
JW5006	1	4.5~18	6	0.6	130	500	N	Internal	PFM	Y	COT	TSOT23-6
JW5066	1	4.5~18	6	0.76	130	560	N	Internal	PFM	Y	COT	TSOT23-6
JW5066F	1	4.5~18	6	0.76	130	560	N	Internal	FCCM	Y	COT	TSOT23-6
JW53A06	1	4.5~18	6	0.765	130	580	Y	Internal	PFM	Y	COT	ESOP8
JW53A06F	1	4.5~18	6	0.765	130	580	Y	Internal	FCCM	Y	COT	ESOP8
JW5048	1	4~18	8	0.6	45	500	Y	Internal	PFM	Y	COT	QFN3*3-20
JW5049	1	4~18	10	0.6	45	500	Y	Internal	PFM	Y	COT	QFN3*3-20
JWH5046	1	4.5~17	6	0.6	380	210~1770	Y	Adjustable	FCCM	Y	PCM	QFN3.5*3.5-14
JWH5083	1	4.5~17	8	0.6	580	400/800/1200	Y	Adjustable	FCCM	Y	COT	QFN3.5*3.5-18
JWH5084	1	4.5~17	12	0.6	580	400/800/1200	Y	Adjustable	FCCM	Y	COT	QFN3.5*3.5-18
JWH5085A	1	2.7~16	12	0.6	620	700/800/1000	Y	Adjustable	FCCM	Y	COT	QFN3*4-21
JWH5084H	1	4.5~17	14	0.6	580	400/800/1200	Y	Adjustable	FCCM	Y	COT	QFN3.5*3.5-18
JWH5086A	1	2.7~16	16	0.6	550	700/800/1000	Y	Adjustable	FCCM	Y	COT	QFN3*4-21
JWH5087A	1	2.7~16	20	0.6	550	700/800/1000	Y	Adjustable	FCCM	Y	COT	QFN3*4-21
JWH5087AW	1	2.7~16	20	0.6	550	700/800/1000	Y	Adjustable	FCCM	Y	COT	QFN3*4-19
JW5017S	1	4.5~26	1.2	0.8	40	1200	N	Internal	PFM	Y	PCM	SOT23-6
JW5027	1	3.8~24	2	0.8	120	1400	N	Internal	PFM	Y	PCM	SOT23-6
JW5071	1	4.5~28	2	0.6	120	600	N	Internal	PFM	Y	PCM	SOT23-6
JW5057S*	1	4~24	3	0.6	220	500	N	Internal	PFM	Y	COT	TSOT23-6
JW5065	1	4~24	3	0.8	260	450	N	Internal	Selectable	Y	COT	TSOT23-8
JW5070	1	4.5~28	3	0.596	50	500	N	Internal	PFM	Y	PCM	SOT23-6
JW5072	1	4.5~28	2	0.6	140	500	N	Internal	PFM	Y	COT	SOT23-6
JW5173S	1	4.5~28	3	0.8	60	500	N	Adjustable	PFM	Y	COT	ESOP8
JW5069A	1	4~23	6	0.6	45	500	Y	Internal	PFM	Y	COT	QFN3*3-20
JW5168BS	2	4~23	8	3.35V	40	600	Y	Internal	PFM/USM	Y	COT	QFN2.5*2.5-16
JW5169BS	2	4~23	6	3.35V	40	600	Y	Internal	PFM/USM	Y	COT	QFN2.5*2.5-16
JW5186A	1	4~23	6	0.6	45	500	Y	Internal	PFM/USM	Y	COT	QFN3*3-20
JW5186AH	1	4~23	6	0.6	45	600	Y	Internal	PFM	Y	COT	QFN2.5*2.5-16
JW5186AU	1	4~23	6	0.6	45	500	Y	Internal	PFM/USM	Y	COT	QFN2.5*2.5-16
JW5186DU	1	4~23	6	0.6	45	500	Y	Internal	PFM/USM	Y	COT	QFN2.5*2.5-16
JW5186DH	1	4~23	6	0.6	45	600	Y	Internal	PFM	Y	COT	QFN2.5*2.5-16
JW5186CU	2	5.5~23	6	5.1	36	600	Y	Internal	PFM/USM	Y	COT	QFN2.5*2.5-16
JW51V86AU	1	4.5~24	6	0.6	160	500	Y	Internal	PFM/USM	Y	COT	QFN2.5*2.5-16
JW51V86AH	1	4.5~24	6	0.6	170	600	Y	Internal	PFM/FCCM	Y	COT	QFN2.5*2.5-16
JW51V86BU	2	4.5~24	6	3.35	190	600	Y	Internal	PFM/USM	Y	COT	QFN2.5*2.5-16
JW5076	1	4~24	6	0.6	120	600	Y	Internal	PFM/FCCM	Y	I2	QFN2.5*2.5-16
JW5078	1	4~24	8	0.6	120	600	Y	Internal	PFM/FCCM	Y	I2	QFN2.5*2.5-16
JW5188A	1	4~23	8	0.6	45	500	Y	Internal	PFM/USM	Y	COT	QFN3*3-20

* 新设计不推荐，请联系杰华特获取替换产品信息

JOULWATT

降压转换器 最大输入电压 >10V

型号	调节输出数	输入电压 (V)	输出电流 (A)	反馈电压 (V)	静态电流 (uA)	开关频率 (kHz)	上电指示 (PG)	软启动	轻载模式	同步整流	控制方式	封装
JW5188AU	1	4~23	8	0.6	45	500	Y	Internal	PFM/USM	Y	COT	QFN2.5*2.5-16
JW5188DU	1	4~23	8	0.6	45	500	Y	Internal	PFM/USM	Y	COT	QFN2.5*2.5-16
JW5188DH	1	4~23	8	0.6	45	600	Y	Internal	PFM	Y	COT	QFN2.5*2.5-16
JW5188AH	1	4~23	8	0.6	45	600	Y	Internal	PFM	Y	COT	QFN2.5*2.5-16
JW5188CU	2	5.5~23	8	5.1	36	600	Y	Internal	PFM/USM	Y	COT	QFN2.5*2.5-16
JW51V88AU	1	4.5~24	8	0.6	160	500	Y	Internal	PFM/USM	Y	COT	QFN2.5*2.5-16
JW51V88AH	1	4.5~24	8	0.6	170	600	Y	Internal	PFM/FCCM	Y	COT	QFN2.5*2.5-16
JW51V88BU	2	4.5~24	8	3.35	190	600	Y	Internal	PFM/USM	Y	COT	QFN2.5*2.5-16
JW5138A	1	4.5~23	8	0.6	80	500	Y	Internal	PFM/USM	Y	COT	UQFN3*3-23
JW5138D	1	4.5~23	8	0.6	80	500	Y	Internal	PFM/USM	Y	COT	UQFN3*3-23
JW5138B	2	4.5~23	8	3.35	80	500	Y	Internal	PFM/USM	Y	COT	UQFN3*3-23
JW5138C	2	5.5~23	8	5.1	80	500	Y	Internal	PFM/USM	Y	COT	UQFN3*3-23
JW5068A	1	4~23	8	0.6	45	500	Y	Internal	PFM	Y	COT	QFN3*3-20
JW5068C	2	5.5~23	8	5.1	36	600	Y	Internal	PFM	Y	COT	QFN3*3-20
JW5079A	1	4~23	10	0.6	45	500	Y	Internal	PFM	Y	COT	QFN3*3-20
JW5190C	1	5.5~24	11	0.6	45	600	Y	Internal	PFM/USM	Y	COT	QFN3*4-13
JW5079C	2	5.5~23	10	5.1	36	600	Y	Internal	PFM	Y	COT	QFN3*3-20
JW5075A	1	4~30	5	1	33	200~1100	Y	Internal	PFM	Y	PCM	EVQFN4.0*3.5
JW5077	1	4~30	6	1	33	200~1100	Y	Internal	PFM	Y	PCM	EVQFN4.0*3.5
JW5110	1	4.5~46	0.2	0.8	26	-	Y	Internal	PFM	Y	HYS	SOT23-6 / DFN2*3-8
JW5018Y	1	4.5~42	0.6	0.8	85	2100	N	Internal	PFM	Y	PCM	SOT23-6
JW5018X	1	4.5~42	0.6	0.8	85	1100	N	Internal	PFM	Y	PCM	SOT23-6
JW5018YF	1	4.5~42	0.6	0.8	85	2100	N	Internal	FCCM	Y	PCM	SOT23-6
JW5018XF	1	4.5~42	0.6	0.8	85	1100	N	Internal	FCCM	Y	PCM	SOT23-6
JW5100A	1	4.5~42	0.6	0.8	85	700	N	Internal	PFM	Y	PCM	SOT23-6
JW5100B	1	4.5~42	0.6	0.8	85	2100	N	Internal	PFM	Y	PCM	SOT23-6
JW5026*	1	4.7~40	1	0.8	40	1100	N	Internal	FCCM	Y	PCM	SOT23-6
JW5101	1	4.5~40	1	0.8	80	700	N	Internal	PFM	Y	PCM	SOT23-6
JW5015A	1	3.6~40	2	0.8	65	440	N	Internal	PFM	Y	PCM	ESOP8
JW5112	1	4.5~36	2	0.6	140	500	N	Internal	PFM	Y	COT	TSOT23-6
JW5116F	1	4.7~40	3	0.8	65	100~700	N	Internal	PFM	N	PCM	ESOP8/ SOP8
JWH5102AS	1	4~36	2	0.8	45	410	Y	Internal	PFM	Y	PCM	QFN3*2-12
JWH5102BS	1	4~36	2	0.8	45	1000	Y	Internal	PFM	Y	PCM	QFN3*2-12
JWH5102CS	1	4~36	2	0.8	45	2100	Y	Internal	PFM	Y	PCM	QFN3*2-12
JWH5102CSF	1	4~36	2	0.8	45	2100	Y	Internal	FCCM	Y	PCM	QFN3*2-12
JWH5103AS	1	4~36	3	0.8	45	410	Y	Internal	PFM	Y	PCM	QFN3*2-12
JWH5103BS	1	4~36	3	0.8	45	1000	Y	Internal	PFM	Y	PCM	QFN3*2-12
JWH5103CS	1	4~36	3	0.8	45	2100	Y	Internal	PFM	Y	PCM	QFN3*2-12
JWH5103CSF	1	4~36	3	0.8	45	2100	Y	Internal	FCCM	Y	PCM	QFN3*2-12
JWH5155	1	4~36	5	1	33	200~2200	Y	Internal	PFM	Y	PCM	EVQFN4.0*3.5
JWH5156	1	4~36	6	1	33	200~2200	Y	Internal	PFM	Y	PCM	EVQFN4.0*3.5
JWH5157	1	4~36	7	1	33	200~2200	Y	Internal	PFM	Y	PCM	EVQFN4.0*3.5

* 新设计不推荐，请联系杰华特获取替换产品信息

JOULWATT

降压转换器 最大输入电压 >10V

型号	调节输出数	输入电压 (V)	输出电流 (A)	反馈电压 (V)	静态电流 (uA)	开关频率 (kHz)	上电指示 (PG)	软启动	轻载模式	同步整流	控制方式	封装
JW5117S	1	4.5~45	5	0.75	180	100~2000	N	Adjustable	PFM	N	PCM	ESOP8
JW5117	1	4.5~45	5	0.8	180	100~2000	Y	Adjustable	PFM	N	PCM	DFN4*4-10
JW5117C	1	4.5~45	5	0.8	180	100~2000	N	Internal	PFM	N	PCM	ESOP8
JW5126	1	4.5~65	0.2	0.8	26	-	Y	Internal	PFM	Y	HYS	SOT23-6 / DFN2*3-8
JW9520	1	4.5~65	1	0.8	130	100~2000	Y	Internal	PFM	N	PCM	ESOP8
JW9521C	1	4.5~60	1.5	0.8	130	100~2000	Y	Internal	PFM	N	PCM	ESOP8
JW5121	1	4.5~65	2	0.8	130	100~2000	Y	Internal	PFM	N	PCM	ESOP8
JWH5123	1	4.5~65	3.5	0.8	180	100~2000	Y	Adjustable	PFM	N	PCM	DFN4*4-10
JWH5123CH	1	4.8~60	3.5	0.8	85	100~2000	N	Internal	PFM	N	PCM	ESOP8
JWH5123S	1	4.5~65	3.5	0.75	180	100~2000	N	Adjustable	PFM	N	PCM	ESOP8
JWH5123P	1	4.5~65	3.5	0.75	180	100~2000	Y	Internal	PFM	N	PCM	ESOP8
JWH5125	1	4.8~65	5	0.8	180	100~2000	Y	Adjustable	PFM	N	PCM	DFN4*4-10
JWH5125S	1	4.5~65	5	0.75	180	100~2000	N	Adjustable	PFM	N	PCM	ESOP8
JWH5125C	1	4.5~65	5	0.8	180	100~2000	N	Internal	PFM	N	PCM	ESOP8
JWH5125CH	1	4.8~60	5	0.8	85	100~2000	N	Internal	PFM	N	PCM	ESOP8
JWH5140	1	6~100	0.6	1.225	100	100~1000	N	Internal	PFM	Y	COT	DFN4*4-8 / ESOP8
JWH5140F	1	6~100	0.6	1.225	100	100~1000	N	Internal	FCCM	Y	COT	DFN4*4-8 / ESOP8
JWH5141	1	6~100	1	1.225	100	100~1000	N	Internal	PFM	Y	COT	ESOP8
JWH5141F	1	6~100	1	1.225	100	100~1000	N	Internal	FCCM	Y	COT	ESOP8
JW5142	1	6~100	1.5/2.5	1.225	20	300	N	Internal	PFM	N	COT	ESOP8
JW5142P	1	6~100	1.5/2.5	1.225	20	100~600	Y	Internal	PFM	N	COT	ESOP8
JW5143	1	6~100	1.5/3.5	1.225	20	300	N	Internal	PFM	N	COT	ESOP8
JW5143P	1	6~100	1.5/3.5	1.225	20	100~600	Y	Internal	PFM	N	COT	ESOP8

升压转换器

型号	调节输出数	输入电压 (V)	输出电压 (V)	第二输出电压 (V)	最大开关电流 (A)	静态电流 (uA)	反馈电压 (V)	开关频率 (kHz)	类型	封装
JW5522	1	0.7~5.5	2.2~5.5	-	3.6	35	0.6	1000	同步转换器	SOT563
JW5702	1	0.9~4.5	1.8~5.5	-	0.7	0.4	1	no fixed	同步转换器	CSP1.23*0.88-6/DFN2*2-6/SOT563
JW5520S	1	1.2~5	2.5~5.5	-	9	30	1.2	600	同步转换器	QFN2*2-14
JW5701A	2	1.2~5.5	3.3	3(LDO)	0.5	0.7	-	no fixed	同步转换器 +LDO	DFN1.5*1.5-6
JW5701B	2	1.2~5.5	3.3	2.8(LDO)	0.5	0.7	-	no fixed	同步转换器 +LDO	DFN1.5*1.5-6
JW5701E	2	1.2~5.5	3	ON(Load Switch)	0.5	0.7	-	no fixed	同步转换器 + 负载开关	DFN1.5*1.5-6
JW5701F	2	1.2~5.5	3.3	ON(Load Switch)	0.5	0.7	-	no fixed	同步转换器 + 负载开关	DFN1.5*1.5-6
JW5701G	2	1.2~5.5	5	ON(Load Switch)	0.5	0.7	-	no fixed	同步转换器 + 负载开关	DFN1.5*1.5-6
JW5703C	2	1.2~5.5	3.3	1.8(LDO)	0.5	0.7	-	no fixed	同步转换器 +LDO	DFN1.5*1.5-6
JW5520SA	1	1.2~5.5	2.5~5.5	-	9	30	1.2	600	同步转换器	QFN2*2-14
JW5523	1	1.2~5	2.5~5.5	-	9	27	1.23	600	同步转换器	UDFN2*2-7
JW5513	1	2.6~20	up to 20	-	15	70	1	300~2000	同步转换器	QFN3*3-20
JWH5513	1	2.8~20	up to 20	-	15	80	1	400~2000	同步转换器	QFN3*3-20
JW5518	1	2~20	up to 20	-	20	85	1	400	同步转换器	QFN3*4-13
JW5535	1	3~18	up to 38	-	2	248	1.23	1200	异步转换器	DFN2*2-6

JOULWATT

降压 - 升压转换器

型号	输入电压 (V)	输出电压 (V)	静态电流 (uA)	开关频率 (kHz)	反馈电压 (V)	电流限值 (A)	接口	集成 FET	封装
JW3651	3~21	0.9~20	50	450	0.9	3	No	Yes	QFN3*4-15
JW3658	3.3~28	1~20	380	200~1000	0.2~1	6	I2C	Yes	QFN4*5-21
JW3658C	3.3~28	1~20	380	200~1000	0.2~1	6	I2C	Yes	QFN4*5-21

控制器

型号	拓扑	输入电压 (V)	输出电压 (V)	反馈电压 (V)	开关频率 (kHz)	静态电流 (uA)	特性	封装
JWH5583	Boost	3-50	External	1.275	100~1000	1.5	电流模式 PWM 控制器	MSOP10
JW3760	Buck-Boost	5~60	1.2~60	1.2	180~400	3500	60V 4 开关 Buck-boost 控制器	QFN5*5-32
JW3701	Buck-Boost	3~36	2.4~36	1.2	300~500	30	36V 4 开关 Buck-boost 控制器	QFN4*4-24
JW3702	Buck-Boost	3~24	2.4~24	1.2	300~500	30	24V 4 开关 Buck-boost 控制器	QFN4*4-32
JW3703	Buck-Boost	3~36	2.4~36	1.2	300~500	30	36V 4 开关 Buck-boost 控制器	QFN4*4-32
JWH6344A	Buck	6~65	0.8 ~Dmax·VIN	0.8	100~1000	600	轻载模式可选 (PFM/FCC)	QFN3.5*4.5-20
JW6340	Buck	6~120	0.8~60	0.8	100~500	450	可承受 120V 耐压的同步降压控制器	HTSSOP16
JWH6346A	Buck	6~100	0.8 ~Dmax·VIN	0.8	100~1000	600	轻载模式可选 (PFM/FCC) MOSFET 门极驱动电压可选 (7.5V/10V)	QFN3.5*4.5-20

隔离式 DC / DC

型号	输入电压 (V)	拓扑	最大功率 (W)	RDS(ON) (Ω)	最大开关频率 (kHz)	软启动	特性	封装
JW3510	3~42	Flyback	6	0.5	430	Internal	无光耦 , EN 控制	SOT23-5
JWH3511	3.5~48	Flyback	6	0.45	400	Internal	无光耦 , EN 控制	SOT23-5
JWH3511S	3.5~48	Flyback	6	0.45	400	Internal	无光耦 , EN 控制	SOT23-5
JWH3511H	3.5~48	Flyback	6	0.45	620	Internal	无光耦 , EN 控制	SOT23-5
JWH3511HS	3.5~48	Flyback	6	0.45	620	Internal	无光耦 , EN 控制	SOT23-5
JWH3512	3.5~48	Flyback	6	0.45	400	Internal & External	无光耦 , EN 控制	EWDFN4*4-8
JWH3512S	3.5~48	Flyback	6	0.45	400	Internal & External	无光耦 , EN 控制	EWDFN4*4-8
JWH3512H	3.5~48	Flyback	6	0.45	620	Internal & External	无光耦 , EN 控制	EWDFN4*4-8
JWH3512HS	3.5~48	Flyback	6	0.45	620	Internal & External	无光耦 , EN 控制	EWDFN4*4-8
JWH3513	3.5~72	Flyback	10	0.44	400	Internal & External	无光耦 , EN 控制	EWDFN4*4-8
JWH3513S	3.5~72	Flyback	10	0.44	400	Internal & External	无光耦 , EN 控制	EWDFN4*4-8
JWH3513H	3.5~72	Flyback	10	0.44	620	Internal & External	无光耦 , EN 控制	EWDFN4*4-8
JWH3513HS	3.5~72	Flyback	10	0.44	620	Internal & External	无光耦 , EN 控制	EWDFN4*4-8
JWH3514	4.5~72	Flyback	24	0.43	400	Internal & External	无光耦 , EN 控制	EWDFN4*4-8
JWH3514S	4.5~72	Flyback	24	0.43	400	Internal & External	无光耦 , EN 控制	EWDFN4*4-8
JWH3514H	4.5~72	Flyback	24	0.43	620	Internal & External	无光耦 , EN 控制	EWDFN4*4-8
JWH3514HS	4.5~72	Flyback	24	0.43	620	Internal & External	无光耦 , EN 控制	EWDFN4*4-8

JOULWATT

隔离式 DC / DC

型号	输入电压 (V)	拓扑	最大功率 (W)	RDS(ON) (Ω)	最大开关频率 (kHz)	软启动	特性	封装
JWH3515	17~75	Flyback	6	2.1	1MHz	Internal	内置误差放大器，集成 200V 功率开关电路，启动电路	QFN4*4-8 /SOP8/ MSOP8
JWH3516	17~75	Flyback	20	0.7	1.5MHz	Internal	内置误差放大器，集成 200V 功率开关电路，启动电路	DFN5*6-8
JW3520	3~6	Push-Pull	1	0.6	400	Internal	推挽驱动器，集成功率开关管	SOT23-5/6
JWH5581	9~30	Boost, Flyback	External	External	500	Programmable	电流模式 PWM 控制器	SOIC8
JWH3530	18~75	Active Clamp Forward	300	External	External Setting	Programmable	支持电压模式，电流模式	QFN4*4-24

电源模块

型号	功能	输入电压 (V)	输出电流 (A)	反馈电压 (V)	静态电流 (uA)	开关频率 (kHz)	上电指示 (PG)	软启动	轻载模式	隔离	封装
JWM9101EC	降压	2.9~6	1	0.6	850	2000	Y	Internal	FCCM	N	LGA2.5*2.5*1.1
JWM9102	降压	2.9~6	2	0.6	850	2000	Y	Internal	FCCM	N	QFN2.5*3.5*1.6
JWM9102EC	降压	2.9~6	2	0.6	850	2000	Y	Internal	FCCM	N	LGA2.5*2.5*1.1
JWM9103A	降压	2.9~6	3	0.6	850	2000	Y	Internal	FCCM	N	QFN2.5*3.5*1.6
JWM9103H	降压	2.9~6	3	0.6	850	2000	Y	Internal	FCCM	N	LGA2.5*2.5*1.1
JWM9123EC	降压	2.9~6	3	0.6	850	2000	Y	Internal	FCCM	N	LGA2*2.5*1.1
JWM9103EC	降压	2.9~6	3	0.6	850	2000	Y	Internal	FCCM	N	LGA2.5*2.5*1.1
JWM9106EC	降压	2.9~6	6	0.6	300	1200	Y	External	FCCM	N	LGA3*3*1.48
JWM9220	降压	3~14	20	0.6	3700	1000	Y	External	FCCM	N	LGA11*11*5-20
JWM9203CL	降压	4.5~18	3	0.8	150	1200	N	Internal	PFM	N	LGA3*2.8*1.48
JWM9203FCL	降压	4.5~18	3	0.8	150	1200	N	Internal	FCCM	N	LGA3*2.8*1.48
JWM9215AEC	降压	4~16	15	0.6	550	1000	Y	External	FCCM	N	LGA5*5*2.5-32

PMU

型号	应用	供电电压 (V)	稳压输出 (#)	封装
JWH7560	太阳能逆变器，光伏优化器，工业系统	8~150	3	WQFN5*5-24L
JWH7561	太阳能逆变器，光伏优化器，工业系统	8~100	3	WQFN5*5-24L
JWH60110	DDR5 SODIMM，适用于笔记本及部分台式机系统 DDR5 UDIMM，适用于台式机系统	4.25~5.5	5(3buck+2LDO)	QFN3*4-28
JW9661	DDR5 SODIMM，适用于笔记本及部分台式机系统 DDR5 UDIMM，适用于台式机系统	4.25~5.5	5(3buck+2LDO)	QFN3*4-28

LNB 电源

型号	协议	输入电压 (V)	输出电流 (A)	输出电压 (V)	可编程电流限	22kHz 单音信号	线缆补偿	封装
JW4008	DiSEqC 1.x	7~14	>0.5	14.2/19.4	-	External	N	ESOP-8
JW4008B	DiSEqC 1.x	7~14	>0.5	13.5/18	-	External	N	ESOP-8

LED 背光驱动

型号	通道数	控制接口	最小调光占空比 (%)	输入电压 (V)	最大输出电压 (V)	开关频率 (kHz)	最大开关电流 (A)	封装
JW1164	6	PWM	0.5	2.7~24	38	1000	2.8	WQFN3*3-16

LCD 电源 - 电平转换器

型号	VGH 输入范围 (V)	VGL 输入范围 (V)	通道数	放电通道数	Tcon 输入模式	过流保护	电荷分配	封装
JW1332A	17~42	-3~18	2 STV, 6 CLK	2	6 in 6 out	Y	Y	WQFN4*4-28
JW1332B	17~42	-3~18	2 STV, 6 CLK, 2 LC	0	6 in 6 out 2 in 6 out	Y	Y	WQFN4*4-32
JW1332C	17~42	-3~18	2 STV, 6 CLK, 2 LC	1	6 in 6 out 2 in 6 out	Y	Y	WQFN4*4-32

LCD 电源 - 多通道电源管理芯片 PMIC

型号	输入电压范围 (V)	AVDD	AVEE	VGH	VGL	VCOM	XAO	其他功能	封装
JW1360	2.5~5.5	+ 4~6V 80mA/220mA	- 4~6V 80mA/220mA	NC	NC	NC	NC	NC	WLCSP 1.40*2.03-15L
JW1386	2.5~5.5	Boost 变换器 20V, 3A, NMOS	NC	Charge Pump	Charge Pump	1 ch	Open Drain	门极脉冲调制	WQFN4*4-24

02

Vcore电源

杰华特拥有完整的Vcore电源解决方案，包括多相控制器和功率级，可以为不同的xPU提供高电流。

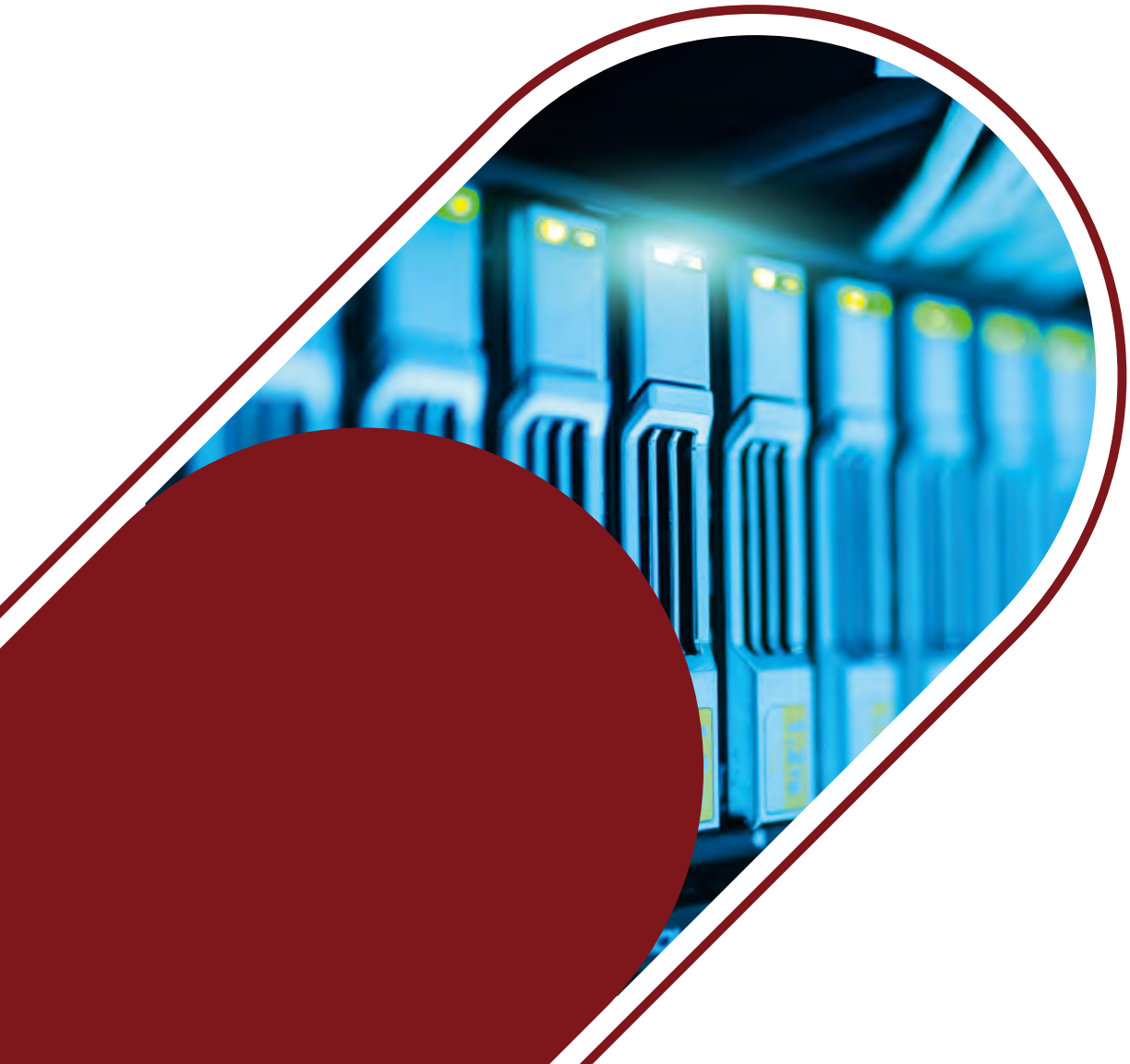

JWH6377

兼容PMBus接口的双输出12相控制器

关键特性

- 双输出12相控制器
- 兼容PMBus/I2C接口
- 内置NVM，存储自定义配置
- 可兼容适配JoulWatt和多种其他供应商的智能功率级
- 可调节环路参数配置
- 双路可调灵活相序配置
- 各相主动电流均衡，及可调温度平衡控制
- Vin UVLO/OVP, Vout UVP/OVP/OCP,OTP等保护功能，可选保护响应模式
- PMBus接口，遥测并上报电压、电流、功率、温度和故障

优势

- 快速动态响应
- 可调节负载线
- 支持多种遥测和上报机制
- 双路灵活相序配置
- 故障检测及NVM存储

适用场景

- 通信及网络交换系统
- XPU核心供电

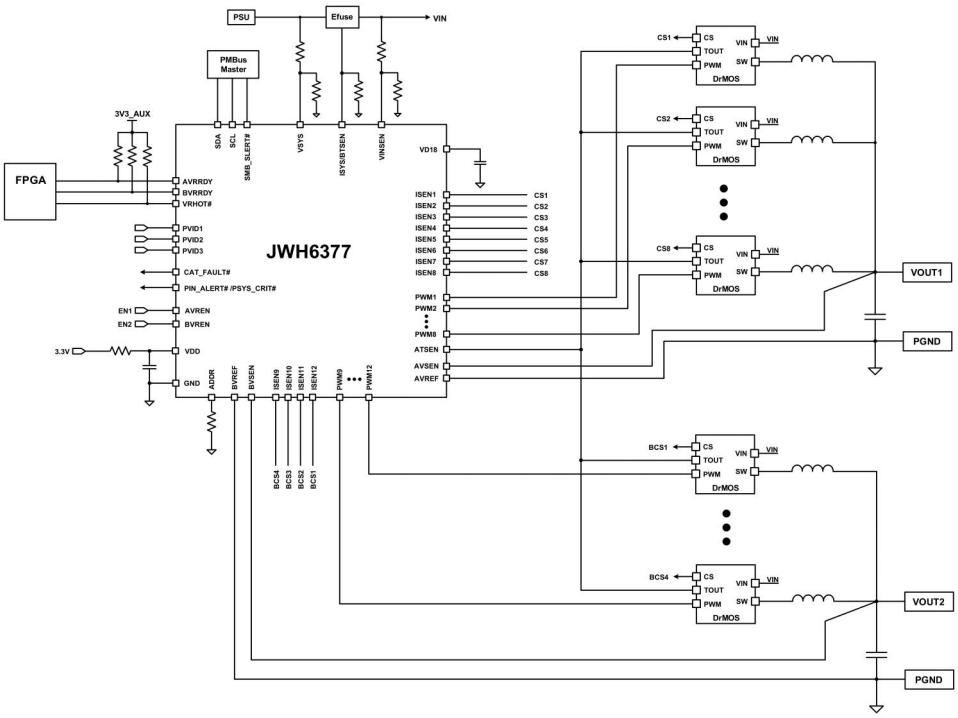

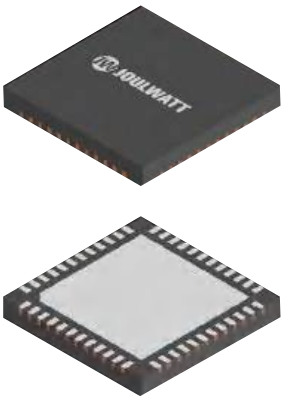

QFN(6mmx6mm)-48 封装

JOULWATT

多相控制器

型号	电压轨数量	相数量	最小供电电压 (V)	最大供电电压 (V)	最小开关频率 (kHz)	最大开关频率 (kHz)	接口	封装
JWH6396	2	6	3.15	3.6	10	1000	IMVP9.1/9	QFN6*6-48
JWH6390	2	9	3.15	3.6	10	1000	IMVP9.1/9	QFN6*6-48
JWH6374	2	8	3.15	3.6	10	1000	PMBus/I2C	QFN5*5-40
JWH6375	2	8	3.15	3.6	10	1000	VR14/13.HC/13 PMBus/I2C	QFN5*5-40
JWH6377	2	12	3.15	3.6	10	1000	PMBus/I2C	QFN6*6-48
JWH6376	2	12	3.15	3.6	10	1000	VR14/13.HC/13 AVSBus/PMBus/I2C	QFN6*6-48
JWH63551	2	5	3.15	3.6	10	1000	VR13.HC/VR13 AVSBus/PMBus/I2C	QFN5*5-40

智能功率级器件

型号	最小输入电压 (V)	最大输入电压 (V)	典型电流限 (A)	最小开关频率 (kHz)	最大开关频率 (kHz)	PWM 逻辑电压 (V)	封装
JWH7030	4.5	22	60	100	1500	3.3	QFN3*5-21
JWH7060	3	16	75	100	1000	3.3	LGA5*6-41
JWH7067	3	16	75	100	1500	3.3	TLGA5*6-41
JWH7069	3	16	110	300	1500	3.3	TLGA5*6-41
JWH7079	3	16	115	300	3000	3.3	TLGA4*6-34
JWH7079D	3	16	115	300	3000	3.3	TLGA4*6-34 (Thermal enhanced)

03

AC/DC电源

杰华特提供丰富的高性能产品系列，解决原边多类型拓扑的控制，满足副边同步整流需求。从传统的硅功率控制方案到第三代半导体的相应方案，帮助工程师开发高效率、高功率密度以及高性能的交流电源产品。

JOULWATT

AC / DC 同步整流器

型号	击穿电压 (V)	RDSON（mΩ）	输出电压 (V)	输出电流 (A)	支持运行模式	封装
JW7700A8	40	15	5	2.4	CCM, CrCM, DCM, QR	SOP8
JW7703D8	40	6.3	5	3	CCM, CrCM, DCM, QR	SOP8
JW77284C	45	16	5	3	CCM, CrCM, DCM, QR	ESOP8
JW77284CS	45	16	5	3	CCM, CrCM, DCM, QR	SOP8
JW77284D	45	12	5	3	CCM, CrCM, DCM, QR	ESOP8
JW77284E	45	6.3	5	4	CCM, CrCM, DCM, QR	ESOP8
JW7728H6B	60	13	3~12	3	CCM, CrCM, DCM, QR	ESOP8
JW7728H6C	60	11	3~12	3	CCM, CrCM, DCM, QR	ESOP8/SOP8
JW7728H6D	60	8.5	3~12	3	CCM, CrCM, DCM, QR	ESOP8
JW7728H6BS	65	13	3~12	3	CCM, CrCM, DCM, QR	SOP8
JW7721AH	100	10	3~20	3	CCM, CrCM, DCM, QR	SOP8
JW7726AC	100	15	3~20	2.4	CCM, CrCM, DCM, QR	SOP8
JW7726AD	100	10	3~20	3	CCM, CrCM, DCM, QR	SOP8
JW7726HAD	100	10	3~20	3	CCM, CrCM, DCM, QR	PDFN5*6
JW7726HAEC	100	7.8	3~20	3.25	CCM, CrCM, DCM, QR	PDFN5*6
JW7726HAE	100	6	3~20	4	CCM, CrCM, DCM, QR	PDFN5*6
JW7726S	140	External	3~48	-	CCM, CrCM, DCM, QR,ACF	SOT23-6
JW7726T	140	External	3~48	-	CCM, CrCM, DCM, QR,ACF,AHB	SOT23-6
JW7726BL	150	External	3~20	-	CCM, CrCM, DCM, QR,ACF	SOT23-6
JW7726BH	150	External	3~20	-	High Frequency; CCM, CrCM, DCM, QR,ACF	SOT23-6
JW7726H	150	External	3~20	-	CCM, CrCM, DCM, QR,ACF,AHB	SOT23-6
JW7730	150	External	4.33~35	-	CCM, CrCM, DCM Single Souce Sensing	SOP8
JW7730A	150	External	4.33~35	-	CCM, CrCM, DCM Dual Sources Sensing	SOP8

AC / DC 反激芯片

型号	最大功率 (W)	初级侧调节 / 次级侧调节	类型	MOSFET 等级 (V)	R_{DSON} (Ω)	最大开关频率 (kHz)	待机功率 (mW)	特性	封装
JW1518MA	10	SSR	Fixed Frequency	1000, Si	10(typ)	60	<75	-	DIP7
JW1510PA	18	SSR	Fixed Frequency	1200, Si	6(typ)	65	<75	-	DIP7
JW1518HCD	20	SSR	Fixed Frequency	800, Si	3.95(max)	100	<75	-	DIP7
JW1518JC	20	SSR	Fixed Frequency	800, Si	3.95(max)	65	<75	-	DIP7
JW15197A	20W(High line input)	SSR	QR	700, GaN	2.7(typ)	105	<75	-	HSOP-7
JW15197BS	20	SSR	QR	700, GaN	1.5(typ)	105	<75	-	HSOP-7
JW15197B	25	SSR	QR	700, GaN	1.0(typ)	105	<75	-	HSOP-7
JW15197C	33	SSR	QR	700, GaN	0.72(typ)	105	<75	-	HSOP-7
JW15197D	40	SSR	QR	700, GaN	0.48(typ)	105	<75	-	HSOP-7
JW15198A	20	SSR	QR	700, GaN	1.6(typ)	108	<75	-	HSOP-7
JW15158B	20	SSR	QR	700, GaN	1.0(typ)	110	<75	-	HSOP-7

JOULWATT

AC / DC 反激芯片

型号	最大功率 (W)	初级侧调节 / 次级侧调节	类型	MOSFET 等级 (V)	R_{DSON} (Ω)	最大开关频率 (kHz)	待机功率 (mW)	特性	封装
JWH1502F	32	SSR	QR	800, Si	1.2(typ)	125	<75	-	SOP12
JW15158D	33	SSR	QR	700, GaN	0.47(typ)	110	<75	-	HSOP-7
JW15197C	33	SSR	QR	700, GaN	0.62(typ)	108	<75	-	HSOP-7
JW15156D	33	SSR	QR	700, GaN	0.47(typ)	120	<75	-	PDFN5*6
JW15156E	40	SSR	QR	700, GaN	0.365(typ)	120	<75	-	PDFN5*6
JW15156F	50	SSR	QR	700, GaN	0.27(typ)	120	<75	-	PDFN5*6
JW15158AS	20W(High line input)	SSR	QR	700, GaN	1.6(typ)	110	<75	-	HSOP-7
JW15158I	100W (High line input)	SSR	QR	700, GaN	0.365(typ)	170	<75	-	ESOP10
JW15158K	160W(High line input)	SSR	QR	700, GaN	0.165(typ)	170	<75	-	ESOP10
JW1519AP	100	SSR	QR (with peak load)	External	External	85	<75	-	SOT23-6
JW1519B	100	SSR	QR	External	External	100	<75	-	SOT23-6
JW1556ZH	120	SSR	AHB	500V,MOS	0.52(typ)	External Setting	<75	Protection: Auto-recovery	QFN6*8-31
JW1556ZJ	140	SSR	AHB	650V,MOS	0.32(typ)	External Setting	<75	Protection: Auto-recovery	QFN6*8-31
JW1556ZJC	140	SSR	AHB	650V,SIC MOS	0.55(typ)	External Setting	<75	Protection: Auto-recovery	QFN6*8-31
JW1556ZLC	240	SSR	AHB	650V,SIC MOS	0.32(typ)	External Setting	<75	Protection: Auto-recovery	QFN6*8-31
JW1515HA	150	SSR	QR	External GaN	External GaN	170	<75	-	SSOP10
JW1516	150	SSR	QR	External	External	130	<75	-	SSOP10
JW1516A	150	SSR	QR (without X CAP Discharge)	External	External	130	<75	-	SSOP10
JWH1503	150	SSR	QR	External	External	-	<75	-	SOP8
JW1550	200	SSR	ACF	External	External	External Setting	<75	-	QFN4*4-20
JW1556B	300	SSR	AHB	External	External	External Setting	<75	Protection: Latch	QFN4*4-20
JW1556C	300	SSR	AHB	External	External	External Setting	<75	Protection: Auto-recovery	QFN4*4-20
JW1520AH	12	PSR	QR	650, Si	4.8(max)	85	<75	CC/CV:±5%	SOP8
JW1520D-C266	18	PSR	QR	670, Si	2.5(typ)	85	<75	CC/CV:±5%	SOP8
JW1520JD	18	PSR	QR	850,Si	2.5(typ)	85	<75	CC/CV:±5%	SOP8
JW1520LE	24	PSR	QR	650, Si	1.8(max)	85	<75	CC/CV:±5%	ESOP-6
JW1520LF	24	PSR	QR	670, Si	1.3(max)	85	<75	CC/CV:±5%	ESOP-6
JW1520LG	30	PSR	QR	650, Si	1(max)	85	<75	CC/CV:±5%	ESOP-6
JW1520LH	36	PSR	QR	670, Si	0.62(max)	85	<75	CC/CV:±5%	ESOP-6

AC / DC 专用芯片

型号	器件	击穿电压 (V)	源极电流 @Vcc=10V	功能	Vcc 电压 (V)	封装
JW7921	N-JFET	600	4mA	0.5S Shut-down	27	SOT23-3
JW7920	N-JFET	600	4mA	高效率充电	14.5	SOT23-3

JOULWATT

单火线芯片

型号	击穿电压 (V)	R_{DSON} (Ω)	最大功率 (W)	静态电流 (uA) max	输出电压 (V)	封装
JW1539A	25	0.008	800	40	12	TO252-2
JW1539O	25	External	2000	40	12	SOP8

氮化镓功率管

P/N	击穿电压 (V)	R_{DSON}(Ω)	最大功率 (W)	静态电流 (uA) max	输出电压 (V)	封装
JWD720D70	700	0.72(typ)	100	-	-	SOP8
JWD480D70	700	0.48(typ)	120	-	-	SOP8
JWD320D70	700	0.32(typ)	140	-	-	SOP8
JWD240D70	700	0.24(typ)	180	-	-	SOP8
JWD180D70	700	0.18(typ)	240	-	-	SOP8

PFC 稳压器

型号	高压源启动	$R_{DS(ON)}$ (Ω)	击穿电压 (V)	功率 (175-264Vac)	功率 (90-264Vac)	环路补偿	二级 OVP	运行模式	封装
JW1571	N	External	External	400W	300W	Internal	Y	CRM+DCM	SOP8
JW1572	N	External	External	400W	300W	External	Y	CRM+DCM	SOP8
JW1572KG	N	0.165	700	400V/750mA	400V/350mA	Internal	Y	CRM+DCM	ESOP10
JW1572LG	N	0.101	700	400V/800mA	400V/400mA	Internal	Y	CRM+DCM	ESOP10
JW1962O	N	External	External	300W	250W	Internal	Y	CRM+DCM	SOP8
JW1962H	Y	External	External	300W	250W	Internal	Y	CRM+DCM	SOP8
JW1962G	N	External	External	300W	250W	Internal	Y	CRM+DCM	SOP8
JW1962CG	Y	0.62	700	400V/240mA	400V/120mA	Internal	N	CRM+DCM	ESOP7
JW1962DG	N	0.47	700	400V/300mA	400V/150mA	Internal	N	CRM+DCM	ESOP7
JW1962EG	N	0.365	700	400V/350mA	400V/175mA	Internal	N	CRM+DCM	ESOP7
JW1962FG	N	0.27	700	400V/435mA	400V/210mA	Internal	N	CRM+DCM	ESOP7
JW1962GG	N	0.165	700	400V/450mA	400V/225mA	Internal	N	CRM+DCM	ESOP7
JW1962IG	N	0.35	700	400V/360mA	400V/180mA	Internal	Y	CRM+DCM	ESOP10
JW1962JG	N	0.27	700	400V/480mA	400V/240mA	Internal	Y	CRM+DCM	ESOP10
JW1962KG	N	0.165	700	400V/750mA	400V/350mA	Internal	Y	CRM+DCM	ESOP10
JW19629FC	N	0.32	650	400V/500mA	400V/250mA	Internal	Y	CRM+DCM	ESOP6
JW1964B	Y	5.5	500	420V90mA	420V40mA	Internal	N	CRM+DCM	SOP8
JW1964C	Y	2.8	500	420V120mA	420V60mA	Internal	N	CRM+DCM	SOP8
JW1964C1	Y	2.8	500	420V120mA	420V60mA	Internal	N	CRM+DCM	SOP8
JW1964D	Y	2	500	420V160mA	420V80mA	Internal	N	CRM+DCM	SOP8
JW1964E	Y	1.5	500	420V200mA	420V100mA	Internal	N	CRM+DCM	SOP8

JOULWATT

离线式降压稳压器

型号	击穿电压 (V)	R_{DSON} (Ω)	输出电流 (mA)	输出电压 (V)	开关频率 (kHz)	待机功率 (mW)	封装
JW1530	700	15	200	5	30	<30	SOT23-3
JW1532S5	500	26	150	5	40	<30	SOP7
JWB1532N5	650	30	150	5	40	<30	SOP8
JW1532N5	650	30	150	5	40	<30	SOP8
JW153255	650	25	300	5	40	<30	SOP7
JW1532M5	650	25	300	5	40	<30	SOP8
JW1532A5	650	10	450	5	40	<30	SOP8
JW1532B5	650	9	550	5	40	<30	SOP8
JW1531O	External	External	2000	3~150	-	<150	SOP8
JW1531C	500	3	800	3~150	-	<75	SOP7
JW1531B	500	5	600	3~150	-	<75	SOP7
JW1531M	500	15	250	3~150	-	<50	SOP7
JWB1536NC	500	20	200	3.3	30	<30	ASOP7
JWB1536AC	500	17	300(450mA pulse)	3.3	30	<30	ASOP7
JW1536NC	500	20	200	3.3	30	<30	SOP7
JW1536AC	500	14	450	3.3	30	<30	SOP7
JW1532A	650	13	300	12/18	65	<30	SOP8
JW1532AL	500	10	300(600mA pulse)	12/18	65	<30	SOP8
JW1532B	650	5	450	12/18	65	<30	SOP8
JW1532BL	500	5	450(900mA pulse)	12/18	65	<30	SOP8
JW15326A	650	13	300	12	65	<30	SOP8
JW15326B	650	5	450	12	65	<30	SOP8
JW15327A	650	13	300	18	65	<30	SOP8
JW15327B	650	5	450	18	65	<30	SOP8
JW15328A	650	13	400	12	65	<30	DIP7
JW15328B	650	5	550	12	65	<30	DIP7
JW15328D	650	2	650	12	65	<30	DIP7
JW15325A	650	13	300	12/15	65	<30	SOP8
JW15325B	650	5	500	12/15	65	<30	SOP8
JW153258B	650	5	550	15	65	<30	DIP7
JW15329A	650	13	350	18	65	<30	DIP7
JW15329B	650	5	500	18	65	<30	DIP7
JW15329D	650	2	600	18	65	<30	DIP7
JW1538NC	650	22	150	5/12/18/<25	30	<5	SOP7
JW1538B	650	5	450	5/12/18/<25	65	<5	SOP7
JW15385B	650	5	600	5/12/18/<25	30	<5	SOP7

离线式降压稳压器 BV<200V

型号	击穿电压 (V)	R_{DSON} (Ω)	输出电流 (mA)	输出电压 (V)	开关频率 (kHz)	待机功率 (mW)	封装
JW1532Y	150	0.5	500	15	65	<30	SOP8

JOULWATT

离线式线性稳压器

型号	击穿电压 (V)	R_{DSON} (Ω)	输出电流 (mA)	输出电压 (V)	待机功率 (mW)	特性	封装
JW1581A	650	10	50	5/3.3	<30	无电感	SOP8
JW15818A	650	10	60	5/3.3	<30	无电感	DIP8
JW15816A	650	10	60	5/3.3	<30	无电感	ESOP6
JW1581C	650	10	40	12/5	<30	无电感带 12V 继电器驱动	SOP8

04

电池管理系统

杰华特提供高集成度、高精度、功能齐全的电池管理产品，包括充电IC、电池保护IC以及电池监控和认证等产品。助力工程师在较短的时间里完成外围精简、安全可靠的产品设计方案。

明星产品推荐

JW3365

单串保护芯片(硅负极电池用)

关键特性

- 高精度电压保护功能
- 充电过流保护功能
- 3级放电过流保护功能
- 0V电池充电功能：可选
- Power-down模式：可选
- 欠压锁定功能: 可选
- CTL功能：
  - 欠压保护阈值选择：VOD1/VOD2
  - 进退Power-down功能
  - CO&DO关断功能
- 高耐压：
  - VM/CO管脚：28V
- 封装 : X2DFN1.57*1.9-6L
- 低消耗电流(TA=25°C)
  - 正常模式：2.4μA@Typ./3.4μA@Max.
  - 欠压模式：0.5μA@Max.
  - Power-down模式：50nA@Max.
  - CO&DO关断模式： 4.4μA@Typ./5.4μA@Max.

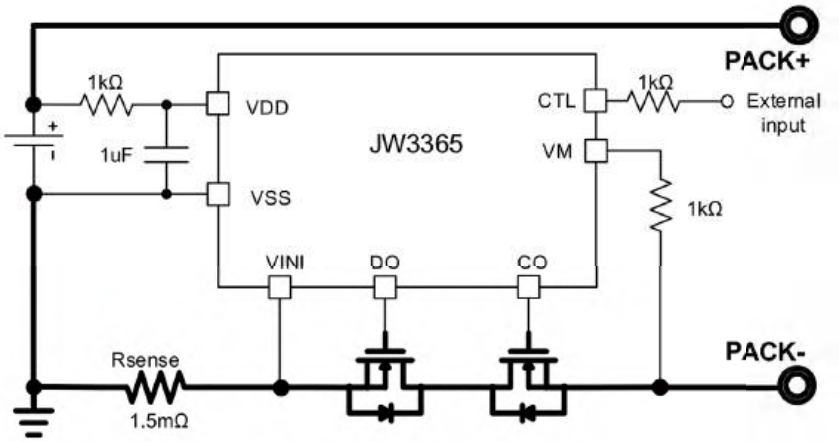

适用场景

JW3363

单串保护芯片(钢壳电池用)

关键特性

- 高侧NMOSFET驱动
- 高精度电压保护功能
- 充电过流保护功能
- 3级放电过流保护功能
- 0V电池充电功能
- Power-down模式：可选
- 欠压锁定功能: 可选
- CTL功能：
  - 欠压保护阈值选择：VOD1/VOD2
  - 进退Power-down功能
  - CO&DO关断功能
- 高耐压：
  - VM/VINI/DO/CO管脚：28V
- Package: CSP1.66*1.08*0.36-8
- 低消耗电流(TA=25°C)
  - 正常模式：6μA@Typ./9μA@Max.
  - 欠压模式：6μA@Typ./9μA@Max.
  - Power-down模式：100nA@Max.

适用场景

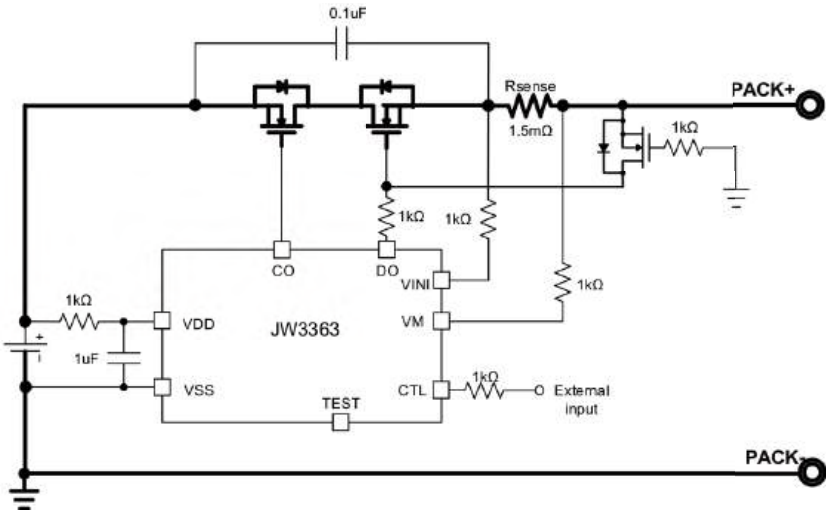

明星产品推荐

JW3421

ECC加密芯片

关键特性

- 256 bit椭圆曲线加密(ECC)引擎
- 个性化私有数字证书
- 通过软件进行主机挑战(主机 从机)
- 安全库概念，便于主机端集成
- 96 bit唯一芯片识别号
- 160 byte受保护只读空间
- 304 byte锁保护用户空间
- 单线接口
- 封装：TSNP-6-9

优势

- 大用户空间：304 byte
- 安全算法 ： ECC 256

适用场景

明星产品推荐

JW3323A

6-13串电池保护和监控芯片

关键特性

- 电压采样精度@±5mV典型值
- 欠压/过压保护精度@±15mV
- 充放电过流保护
- 电池欠温/过温保护
- 被动均衡功能
- I2C通信与独立工作模式
- 电池断线检测
- 低功耗（TA=25°C）
  - 正常模式：最大35μA
  - 休眠模式：最大4μA
- 封装：TSSOP30

优势

- 参数可烧录
- 独立使用或配合MCU使用

适用场景

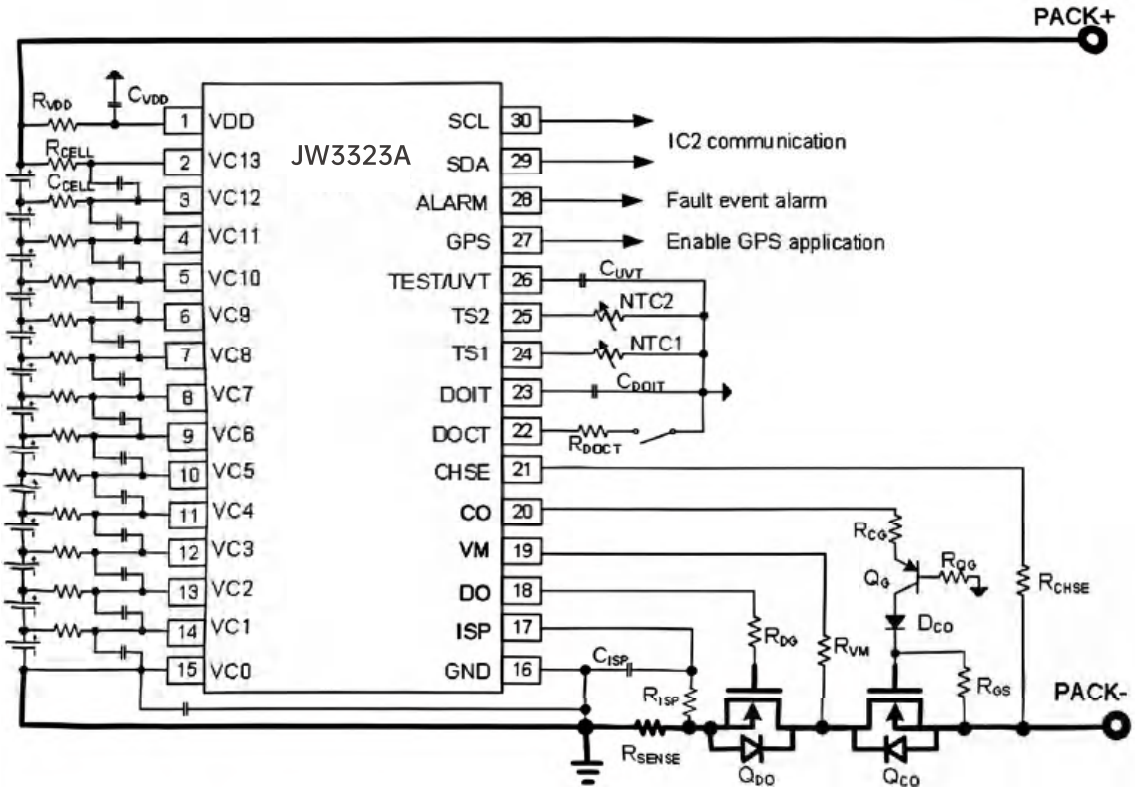

JW3680

QFN-24, 2到4节混合动力升压模式电池充电控制器支持电源监视和处理器热量监视

关键特性

- 支持混合动力升压（HPB）模式电源路径管理
- 可自动选择适配器或者电池作为NMOS电源
- 两级适配器电流限制（峰值功率模式）
- 高精度功率和电流检测，实现CPU节能
- 可编程的输入电流、输入电压、充电电压、充电和放电电流限值
- 包含电池学习（LEARN）功能、电池状态监视器、升压模式指示器、环路补偿以及BTST二极管
- 开关频率: 300kHz, 400kHz, 600kHz 和 800kHz
- ILIM引脚进行实时系统控制以限制充电电流和放电电流
- 针对过压保护、过流保护、电池、电感和MOSFET短路保护的增强型安全特性

优势

- 支持纯电池升压（BOB）模式
- 支持基于输入电压限制动态电源管理（VINDPM）功能
- 支持峰值功率模式

适用场景

- 无人机、蓝牙扬声器、网络摄像头、可拆卸式平板电脑和移动电源
- 工业和医疗设备
- 带可充电电池的便携式设备

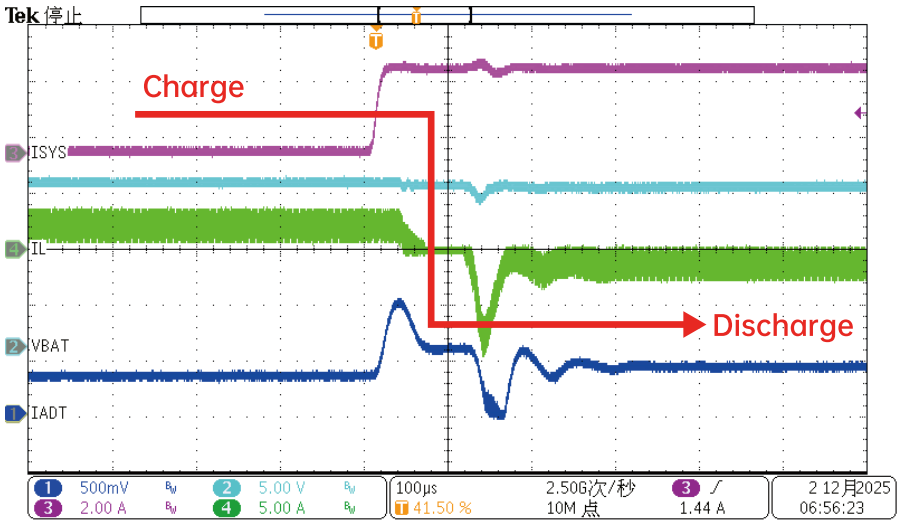

IIN_DPM_HPB_ENTRY

V_{IN}=20V, 电流能力足够强

V_{BAT}=14.4V

I_{IN_DPM}=2A

I_{CC}=2A

I_{SYS}从0A上升至3A

由充电模态转换为放电模态

电池和输入一起给系统供电

JOULWATT

电源管理专用芯片

型号	功能描述	通道数	运行电压 (V)	静态电流 (A)	应用说明	封装
JW3330	NMOS 升压驱动芯片	4	6~90	12.5uA	适用于电池管理系统高侧 NMOS 驱动	TSSOP16/SOP8
JW3332	理想二极管控制芯片	1	10~150	1.1mA	适用于电池管理系统充电回路肖特基二极管替代	SOP8
JWS22251	8 选 1 开关	/	5~5.5	0.1mA	适用于 I/O 扩展	SSOP16
JW3421	ECC 加密芯片	/	1.62~5	1.5mA	适用于电池包加密应用	PG-TSNP-6-9

电池保护器

型号	保护级别	电芯串数	运行电压 (V)	均衡功能	级联功能	电池类型	应用说明	封装
JW3360-XXX	1	1	1.5~6	N	N	锂电池	手机电池及单节锂电池	X2DFN1.57*1.9-6L
JW3362-XXX	1	1	1.5~6	N	N	锂电池	可穿戴电池及单节锂电池	X2DFN1.2*1.2-6
JW3363-XXX	1	1	1.5~6	N	N	锂电池	钢壳锂电池	CSP1.66*1.08*0.36-8
JW3365-XXX	1	1	1.5~6	N	N	锂电池	手机电池及含硅锂电池	X2DFN1.57*1.9-6L
JW3412-XXX	2	2~4	3.5~28	N	N	锂电池	笔记本电脑	UDFN1.97*2.46-8
JW3410-XXX	2	2~5	3~25	N	N	锂电池	电动工具，电动自行车	MSOP8
JW3313-XXX	1	3	3~25	N	N	锂电池	电动玩具	MSOP10
JW3313S-XXX	1	3	3~25	N	N	锂电池	电动工具	SOP8
JW3312-XXX	1	3~5	3~35	Y	N	锂电池	后备电源，铅改锂电	TSSOP20
JW3318-XXX	1	3~5	3~35	Y	Y	锂电池	电动自行车，后备电源	TSSOP20
JW3345-XXX	1	3~5	3~35	N	N	锂电池	电动工具	SOP16
JW3317-XXX	1	5~7	6~60	N	Y	锂电池	电动自行车，滑板车	TSSOP24
JW3319-XXX	1	6~7	6~40	Y	N	锂电池	电动自行车，滑板车	TSSOP24
JW3311-XXX	1	8~10	6~60	N	Y	锂电池	电动自行车，滑板车	TSSOP24

模拟前端

型号	最小电芯数	最大电芯数	运行电压 (V)	运行温度范围 (℃)	通讯接口	支持级联	封装
JW3370	4	10	8~60	-40 ~ 85	SPI	Y	TSSOP38
JW33708	4	8	8~60	-40 ~ 85	SPI	N	TSSOP38
JW3323A	6	13	6~65	-40 ~ 85	I2C	N	TSSOP30
JW3323C	6	10	6~65	-40 ~ 85	I2C	N	TSSOP30
JW33505	3	5	5~35	-40 ~ 85	I2C	N	ETSSOP24
JW33508	3	8	5~35	-40 ~ 85	I2C	N	ETSSOP24
JW33610	5	10	8~85	-40 ~ 85	I2C	N	LQFP 48
JW33614	5	14	8~85	-40 ~ 85	I2C	N	LQFP 48
JW33617	5	17	8~85	-40 ~ 85	I2C	N	LQFP 48

JOULWATT

充电芯片

型号	电芯数量	拓扑	充电电流 (A)	最大运行输入电压 (V)	绝对输出电压 (V)	电池电压 (V)	OTG 功能	电池类型	接口	封装
JW3663	1	Linear	0.456	5.5	21	4.2	N	Li-Ion, Li-Polymer	I2C	WLCSP-9 (1.84*1.84)
JW4054	1	Linear	0.5	7.5	18	4.2	N	Li-Ion, Li-Polymer	Stand-alone	SOT23-5
JW4054A	1	Linear	0.5	7.5	18	4.35	N	Li-Ion, Li-Polymer	Stand-alone	SOT23-5
JW3665	1	Linear	1	7.5	18	4.2	N	Li-Ion, Li-Polymer	Stand-alone	DFN2*2-8
JW3665A	1	Linear	1	7.5	18	4.35	N	Li-Ion, Li-Polymer	Stand-alone	DFN2*2-8
JW3665B	1	Linear	1	7.5	18	4.33	N	Li-Ion, Li-Polymer	Stand-alone	DFN2*2-8
JW4056	1	Linear	1	7.5	18	4.2	N	Li-Ion, Li-Polymer	Stand-alone	ESOP-8
JW4056A	1	Linear	1	7.5	18	4.35	N	Li-Ion, Li-Polymer	Stand-alone	ESOP-8
JW3655E	1~4	Buck-boost	3	21	24	3~21	N	Li-Ion, Li-Polymer, Li-FePO4	Stand-alone	QFN3*4-15
JW3702	2~4	Buck-boost	12.75 (R_{CS}=10mΩ)	24	28	0~24	Y	Li-ion, Li-polymer, Li-FePO4	I2C	QFN4*4-32
JW3703	2~8	Buck-boost	12.75 (R_{CS}=10mΩ)	24	40	0~36	Y	Li-ion, Li-polymer, Li-FePO4	I2C	QFN4*4-32
JW3902	2~3	Boost	2.5	5.5	20	8.15~13.05	N	Li-Ion, Li-Polymer	I2C	QFN4*4-24
JW3903	2~3	Boost	2.5	5.5	20	8.4~13.05	N	Li-Ion, Li-Polymer	Stand-alone	QFN4*4-24
JW3647	1	Switched-cap	8(switched-cap mode) 4(bypass mode	5.5	18	2.8~5.5	N	Li-Ion, Li-Polymer	I2C	WLCSP-36
JW3680	2~4	Buck	8.128	24	30	0~19.2	N	Li-Ion, Li-Polymer	SMBus	QFN4*4-28

05

线性电源

杰华特拥有全面的功率开关产品系列。从用于控制时序和缓启的负载开关，到应用在USB端口的USB限流开关，从工业上广泛应用的具有强大保护功能的电子保险丝，到可以灵活应用和配置的热插拔控制器和合路和理想二极管控制器。无论是1V至100V的输入还是100mA至几百A的输出，我们都能为您提供满足系统要求的功率开关产品。

JOULWATT

负载开关

型号	通道数	输入电压 (V)	最大输出电流 (A)	静态电流 (uA)	软启动	使能	故障指示器	可编程电流限	过流保护	封装
JW7106	1	0.6~5.5	6	60	External	Active High	N	N	N	DFN2*2-8
JW7107S	2	0.6~5.5	6	80	External	Active High	N	N	N	DFN3*2-14
JW7113	1	2.7~5.5	2	80	Internal	Active High	Y	N	Y	SOT23-5
JW7142	2	0.6~5.5	6	55	External	Active High	N	N	N	DFN3*2-14
JW7142F	2	0.6~5.5	6	63	External	Active High	N	N	N	DFN3*2-14
JW7135R	1	1.1~5.5	2	1	Internal	Active High	N	N	N	WLCSP0.9*0.9-4
JW7124	1	0.6~5.7	5	45	External	Active High	N	N	N	WDFN2*2-10

USB 开关

型号	通道数	输入电压 (V)	最大输出电流 (A)	静态电流 (uA)	软启动	使能	故障指示器	可编程电流限	过流保护	封装
JW7115S-1	1	2.7~5.5	1	80	Internal	Active High	Y	N	Y	SOT23-5
JW7115S-2	1	2.7~5.5	2	80	Internal	Active High	Y	N	Y	SOT23-5
JW7115SA-1	1	2.7~5.5	1	80	Internal	Active Low	Y	N	Y	SOT23-5
JW7115SA-2	1	2.7~5.5	2	80	Internal	Active Low	Y	N	Y	SOT23-5
JW7145-1	1	2.7~5.5	1	80	Internal	Active High	Y	N	Y	SOT23-5
JW7145-2	1	2.7~5.5	2	80	Internal	Active High	Y	N	Y	SOT23-5
JW7145A-1	1	2.7~5.5	1	80	Internal	Active Low	Y	N	Y	SOT23-5
JW7145A-2	1	2.7~5.5	2	80	Internal	Active Low	Y	N	Y	SOT23-5
JW7145-2.5	1	2.7~5.5	2.5	80	Internal	Active High	Y	N	Y	SOT23-5
JW7145A-2.5	1	2.7~5.5	2.5	80	Internal	Active Low	Y	N	Y	SOT23-5
JW7145	1	2.7~5.5	3	80	Internal	Active High	Y	N	Y	SOT23-5
JW7145A	1	2.7~5.5	3	80	Internal	Active Low	Y	N	Y	SOT23-5
JW7105B	1	2.7~5.5	3	100	Internal	Active High	N	Y	Y	TSOT23-5
JW7111S	1	2.7~5.5	2.2	100	Internal	Active High	Y	Y	Y	SOT23-6 / DFN2*2-6
JW7111SA	1	2.7~5.5	2.2	100	Internal	Active Low	Y	Y	Y	SOT23-6 / DFN2*2-6
JW7117	1	2.7~5.5	2.2	100	Internal	Active High	N	Y	Y	SOT23-5
JWH7104	1	2.5~5.5	2.2	120	Internal	Active High	Y	Y	Y	SOT23-6 / DFN2*2-6
JW7146	1	2.7~5.5	2.2	100	Internal	Active High	Y	Y	Y	SOT23-6 / DFN2*2-6
JW7146A	1	2.7~5.5	2.2	100	Internal	Active Low	Y	Y	Y	SOT23-6 / DFN2*2-6

JOULWATT

电子保险丝、热插拔和保护

型号	功能	通道数	FET	输入电压 (V)	最大输出电流 (A)	静态电流 (mA)	软启动	过流保护	可编程电流限	过压保护	封装
JW7122	eFuse	2	Internal	1.2~5.5	6	0.14	External	Y	N	N	DFN3*2-14
JW7118	eFuse, OVP	1	Internal	2.8~22	2.5	0.1	Internal	Y	N	Y	SOT23-6 / DFN3*2-8
JW7112	eFuse	1	Internal	2.8~16	3	0.15	Internal	Y	Y	N	SOT23-6
JW7158	Fast Protection	1	Internal	4.5~24	3	0.15	Internal	Y	Y	N	WDFN2*2-6
JW7158A	Fast Protection	1	Internal	4.5~24	3	0.15	Internal	Y	Y	N	WDFN2*2-6
JW7158H	Fast Protection	1	Internal	4.5~24	3	0.15	Internal	Y	Y	N	WDFN2*2-6
JW7125	OVP	1	Internal	2.5~5.5	3	0.06	Internal	Y	N	Y	TSOT23-5
JW7126	OVP	1	Internal	2.5~5.5	3	0.06	Internal	Y	Y	Y	TSOT23-6
JWH71522H	eFuse	1	Internal	2.7~18	5	0.22	External	Y	Y	Y	WQFN3*4-20
JWH71522L	eFuse	1	Internal	2.7~18	5	0.22	External	Y	Y	Y	WQFN3*4-20
JWH71524H	eFuse	1	Internal	2.7~18	5	0.22	External	Y	Y	Y	WQFN3*4-20
JWH71524L	eFuse	1	Internal	2.7~18	5	0.22	External	Y	Y	Y	WQFN3*4-20
JWH7165M	eFuse	1	Internal	2.7~16	25	1	External	Y	Y	Y	QFN3*5-22
JWH7160	eFuse	1	Internal	4~16	50	1.8	External	Y	Y	Y	LGA5*5-32
JWH7160A	eFuse	1	Internal	4~16	50	1.8	External	Y	Y	Y	LGA5*5-32
JW7228	Protection	1	External	9~80	-	0.53	External	Y	Y	Y	SOP8
JW7228P	Protection	1	External	9~80	-	0.53	External	Y	Y	Y	MSOP10
JW7222	Hotswap	1	External	2.5~18	-	1	External	Y	Y	N	MSOP10
JW7221	Hotswap	1	External	9~80	-	0.51	External	Y	Y	Y	MSOP10
JW7221L	Hotswap	1	External	9~80	-	0.51	External	Y(latch)	Y	Y	MSOP10
JW7211	Hotswap,ORing	1	External	10~80	-	1.1	External	Y	Y	Y	TSSOP16

ORing 控制器和理想二极管

型号	通道数	FET	高边 / 低边	输入电压 (V)	静态电流 (A)	特性	封装
JW7201	2	External	高边	6~80	360uA	故障指示器	DFN4*3-14 / SOP16
JW7202	2	External	低边	10~150	1.4mA	ORing	SOP8
JW7203	1	External	低边	10~150	1.1mA	ORing	SOP8
JW7211	1	External	低边	10~80	1.1mA	ORing+ 热插拔	TSSOP16
JW7260	1	External	高边	6~80	380uA	ORing	TSOT23-6
JW7265	1	External	高边	6~60	295uA	Oring, EN 控制 , Low IQ	TSOT23-6

监控和复位芯片

型号	功能	通道数	供电范围 (V)	静态电流 (uA)	复位电压阈值 (V)	复位电压精度	延时 (us)	特性	封装
JWH7302	电压监控器	2	3~16	20	0.6	±1.5%	Adjustable	复位和输出门极驱动	DFN3*3-10

JOULWATT

LDO

型号	输入电压 (V)	输出电流 (mA)	静态电流 (uA)	输出电压 (V)	特性	封装
JW7808-1.2	2.2~5.5	300	12	1.2	使能控制，过温保护，过流保护，低噪声，高电源抑制比	X2DFN1*1-4,SOT23-5
JW7808-1.5	2.2~5.5	300	12	1.5	使能控制，过温保护，过流保护，低噪声，高电源抑制比	X2DFN1*1-4,SOT23-5
JW7808-1.8	2.2~5.5	300	12	1.8	使能控制，过温保护，过流保护，低噪声，高电源抑制比	X2DFN1*1-4,SOT23-5
JW7808-1.9	2.2~5.5	300	12	1.9	使能控制，过温保护，过流保护，低噪声，高电源抑制比	X2DFN1*1-4
JW7808-2.2	2.2~5.5	300	12	2.2	使能控制，过温保护，过流保护，低噪声，高电源抑制比	X2DFN1*1-4
JW7808-2.5	2.2~5.5	300	12	2.5	使能控制，过温保护，过流保护，低噪声，高电源抑制比	X2DFN1*1-4,SOT23-5
JW7808-2.7	2.2~5.5	300	12	2.7	使能控制，过温保护，过流保护，低噪声，高电源抑制比	X2DFN1*1-4
JW7808-2.75	2.2~5.5	300	12	2.75	使能控制，过温保护，过流保护，低噪声，高电源抑制比	X2DFN1*1-4
JW7808-2.8	2.2~5.5	300	12	2.8	使能控制，过温保护，过流保护，低噪声，高电源抑制比	X2DFN1*1-4,SOT23-5
JW7808-2.85	2.2~5.5	300	12	2.85	使能控制，过温保护，过流保护，低噪声，高电源抑制比	X2DFN1*1-4,SOT23-5
JW7808-2.9	2.2~5.5	300	12	2.9	使能控制，过温保护，过流保护，低噪声，高电源抑制比	X2DFN1*1-4,SOT23-5
JW7808-3.0	2.2~5.5	300	12	3.0	使能控制，过温保护，过流保护，低噪声，高电源抑制比	X2DFN1*1-4,SOT23-5
JW7808-3.1	2.2~5.5	300	12	3.1	使能控制，过温保护，过流保护，低噪声，高电源抑制比	X2DFN1*1-4,SOT23-5
JW7808-3.2	2.2~5.5	300	12	3.2	使能控制，过温保护，过流保护，低噪声，高电源抑制比	X2DFN1*1-4,SOT23-5
JW7808-3.3	2.2~5.5	300	12	3.3	使能控制，过温保护，过流保护，低噪声，高电源抑制比	X2DFN1*1-4,SOT23-5
JW7808-4.0	2.2~5.5	300	12	4.0	使能控制，过温保护，过流保护，低噪声，高电源抑制比	X2DFN1*1-4
JW7808-4.5	2.2~5.5	300	12	4.5	使能控制，过温保护，过流保护，低噪声，高电源抑制比	X2DFN1*1-4,SOT23-5
JW7806-1.2	2.2~5.5	300	12	1.2	使能控制，过温保护，过流保护，低噪声，高电源抑制比	X2DFN1*1-4,SOT23-5
JW7806-1.5	2.2~5.5	300	12	1.5	使能控制，过温保护，过流保护，低噪声，高电源抑制比	SOT23-5
JW7806-1.8	2.2~5.5	300	12	1.8	使能控制，过温保护，过流保护，低噪声，高电源抑制比	X2DFN1*1-4,SOT23-5
JW7806-1.9	2.2~5.5	300	12	1.9	使能控制，过温保护，过流保护，低噪声，高电源抑制比	X2DFN1*1-4
JW7806-2.2	2.2~5.5	300	12	2.2	使能控制，过温保护，过流保护，低噪声，高电源抑制比	X2DFN1*1-4
JW7806-2.5	2.2~5.5	300	12	2.5	使能控制，过温保护，过流保护，低噪声，高电源抑制比	X2DFN1*1-4,SOT23-5
JW7806-2.7	2.2~5.5	300	12	2.7	使能控制，过温保护，过流保护，低噪声，高电源抑制比	X2DFN1*1-4
JW7806-2.75	2.2~5.5	300	12	2.75	使能控制，过温保护，过流保护，低噪声，高电源抑制比	X2DFN1*1-4
JW7806-2.8	2.2~5.5	300	12	2.8	使能控制，过温保护，过流保护，低噪声，高电源抑制比	X2DFN1*1-4,SOT23-5
JW7806-2.85	2.2~5.5	300	12	2.85	使能控制，过温保护，过流保护，低噪声，高电源抑制比	X2DFN1*1-4,SOT23-5
JW7806-2.9	2.2~5.5	300	12	2.9	使能控制，过温保护，过流保护，低噪声，高电源抑制比	X2DFN1*1-4,SOT23-5
JW7806-3.0	2.2~5.5	300	12	3.0	使能控制，过温保护，过流保护，低噪声，高电源抑制比	X2DFN1*1-4,SOT23-5
JW7806-3.1	2.2~5.5	300	12	3.1	使能控制，过温保护，过流保护，低噪声，高电源抑制比	X2DFN1*1-4,SOT23-5
JW7806-3.2	2.2~5.5	300	12	3.2	使能控制，过温保护，过流保护，低噪声，高电源抑制比	X2DFN1*1-4,SOT23-5
JW7806-3.3	2.2~5.5	300	12	3.3	使能控制，过温保护，过流保护，低噪声，高电源抑制比	X2DFN1*1-4,SOT23-5
JW7806-4.0	2.2~5.5	300	12	4.0	使能控制，过温保护，过流保护，低噪声，高电源抑制比	X2DFN1*1-4
JW7806-4.5	2.2~5.5	300	12	4.5	使能控制，过温保护，过流保护，低噪声，高电源抑制比	X2DFN1*1-4,SOT23-5

JOULWATT

LDO

型号	输入电压 (V)	输出电流 (mA)	静态电流 (uA)	输出电压 (V)	特性	封装
JW7827	0.8~5.5	500	50	0.8~5	使能控制，过温保护，过流保护，低噪声，高电源抑制比，BIAS 电源轨	UDFN1.2*1.2-6
JW7820A	1.7~6	500	80	1.5~4.7	使能控制，过温保护，过流保护，低噪声，高电源抑制比，电源正常状态指示	WDFN2*2-8
JW7820B	1.7~6	500	80	Adjustable	使能控制，过温保护，过流保护，低噪声，高电源抑制比，电源正常状态指示	WDFN2*2-8
JW7809-1.2	2.2~5.5	500	12	1.2	使能控制，过温保护，过流保护，低噪声，高电源抑制比	SOT23-5/DFN2*2-6
JW7809-1.5	2.2~5.5	500	12	1.5	使能控制，过温保护，过流保护，低噪声，高电源抑制比	SOT23-5/DFN2*2-6
JW7809-1.8	2.2~5.5	500	12	1.8	使能控制，过温保护，过流保护，低噪声，高电源抑制比	SOT23-5/DFN2*2-6
JW7809-2.5	2.2~5.5	500	12	2.5	使能控制，过温保护，过流保护，低噪声，高电源抑制比	SOT23-5/DFN2*2-6
JW7809-2.8	2.2~5.5	500	12	2.8	使能控制，过温保护，过流保护，低噪声，高电源抑制比	SOT23-5/DFN2*2-6
JW7809-2.85	2.2~5.5	500	12	2.85	使能控制，过温保护，过流保护，低噪声，高电源抑制比	SOT23-5/DFN2*2-6
JW7809-2.9	2.2~5.5	500	12	2.9	使能控制，过温保护，过流保护，低噪声，高电源抑制比	SOT23-5/DFN2*2-6
JW7809-3.0	2.2~5.5	500	12	3.0	使能控制，过温保护，过流保护，低噪声，高电源抑制比	SOT23-5/DFN2*2-6
JW7809-3.1	2.2~5.5	500	12	3.1	使能控制，过温保护，过流保护，低噪声，高电源抑制比	SOT23-5/DFN2*2-6
JW7809-3.2	2.2~5.5	500	12	3.2	使能控制，过温保护，过流保护，低噪声，高电源抑制比	SOT23-5/DFN2*2-6
JW7809-3.3	2.2~5.5	500	12	3.3	使能控制，过温保护，过流保护，低噪声，高电源抑制比	SOT23-5/DFN2*2-6
JW7809-4.0	2.2~5.5	500	12	4.0	使能控制，过温保护，过流保护，低噪声，高电源抑制比	SOT23-5/DFN2*2-6
JW7809-4.5	2.2~5.5	500	12	4.5	使能控制，过温保护，过流保护，低噪声，高电源抑制比	SOT23-5/DFN2*2-6
JWH7821A	2.2~6.5	1000	100	0.8~6	使能控制，过温保护，过流保护，低噪声，高电源抑制比	DFN3*3-8
JW78001	2.2~5.5	1000	350	0.8~5	使能控制，过温保护，过流保护，低噪声，高电源抑制比	DFN2*2-6
JW78002	2.2~5.5	1500	350	0.8~5	使能控制，过温保护，过流保护，低噪声，高电源抑制比	DFN3*3-8
JW7870A	1.7~5.5	250	0.5	1.2~3.8 (fixed options)	使能控制，过温保护，过流保护，低噪声，高电源抑制比	WDFN1*1-4, SOT23-5
JWH7822A	1.1~6.5	2000	5000	0.8~5.15	使能控制，过温保护，过流保护，低噪声，高电源抑制比	QFN3.5*3.5-20/QFN5*5-20
JWH7823A	1.1~6.5	3000	5000	0.8~5.15	使能控制，过温保护，过流保护，高精度，极低噪声，电源正常指示，软启动	VQFN3.5*3.5-20
JWH78231	1.2~6.5	3000	5400	0.8~5.2	使能控制，过温保护，过流保护，极低噪声，电源正常指示，软启动	VQFN5*5-20
JWH7824	1.1~6.5	4000	5000	0.8~5.2	使能控制，过温保护，过流保护，高精度，极低噪声，电源正常指示，软启动	VQFN3.5*3.5-20
JW7830	2.7~20	300	30	Adjustable and fixed options	使能控制，过温保护，过流保护，低噪声，高电源抑制比，低压降	ESOP8, SOT89
JWH7833	2.1~20	1500	1000	Adjustable and fixed options	使能控制，过温保护，过流保护，低噪声，高电源抑制比	SOP8

多通道 LDO

型号	通道数	输入电压范围 (V)	输出电流 (mA)	输出电压范围 (V)	I2C 接口	封装
JW7897	7	LDO1:0.6~3.0	1400	0.496~1.512	Y	WLCSP-20
		LDO1/2:0.6~3.0	1700	0.496~1.512		
		LDO3~7:2.1~5.5	400	1.504~3.544		

JOULWATT

PoE-PSE

型号	通道数	PoE 协议	MOSFET	供电范围 (V)	接口	特性	封装
JWH7290	1	IEEE802.3af/at	External	44~60	I2C	PoE++	QFN5*7-38
JWH7291	4	IEEE802.3af/at	External	44~60	I2C	~	QFN5*7-38
JWH72964	4	IEEE802.3af/at	Internal	44~60	I2C	45W per Port	QFN5*5-32
JWH72964A	4	IEEE802.3af/at	Internal	44~60	I2C	45W per Port	QFN5*5-32
JWH72965	4	IEEE802.3af/at	Internal	44~60	I2C	45W per Port, Pmax manage	QFN7*7-48
JWH72965A	4	IEEE802.3af/at	Internal	44~60	I2C	45W per Port, Pmax manage,3.3V power	QFN7*7-48
JW87251	4	IEEE802.3af/at	External	44~60	I2C	PoE++	QFN5*7-38
JWH7294	8	IEEE802.3af/at/bt	Internal	44~60	I2C	bt	QFN8*8-58
JWH7294A	8	IEEE802.3af/at/bt	Internal	44~60	I2C	bt	QFN8*8-58
JWH7295	8	IEEE802.3af/at	Internal	44~60	I2C	~	QFN8*8-58
JWH7295A	8	IEEE802.3af/at	Internal	44~60	I2C	~	QFN8*8-58
JWH72977	8	Pseudo-IEEE802.3af/at	Internal	44~60	None	Pmax manage	QFN6*6-28
JWH72978	8	Pseudo-IEEE802.3af/at	Internal	44~60	I2C	Pmax manage	QFN6*6-28

PoE-PD

型号	PoE 协议	热插拔	PoE 限流 / mA	PoE 启动限流 /mA	供电范围 (V)	DC/DC Control	特性	封装
JWH7241	IEEE802.3af/at	Internal	890	135	0~57	NA	支持适配器辅源合路电源	ESOP8
JWH7241A	IEEE802.3af/at	Internal	890	135	0~57	NA	NA	ESOP8
JWH7241B	IEEE802.3af/at	Internal	890	135	0~57	NA	支持适配器辅源合路电源 支持快速泄放能量	ESOP8
JWH7242	IEEE802.3af	Internal	NA	110	0~57	NA	支持适配器辅源合路电源	SOT23-5/ ESOP8
JWH7242A	IEEE802.3af	Internal	NA	110	0~57	NA	支持适配器辅源合路电源	SOT23-5
JWH7243	IEEE802.3af/at	Internal	890	135	0~57	NA	降低成本 支持适配器辅源合路电源	ESOP8
JWH7232	IEEE802.3af	Internal	530	135	0~57	Flyback	支持适配器辅源合路电源	QFN4*5-28
JWH7232B	IEEE802.3af	Internal	530	135	0~57	Flyback	支持适配器辅源合路电源	QFN4*5-28

USB 充电控制器

型号	输入电压范围 (V)	功能	CC/CV	协议								应用	封装
				BC1.2	Apple	AFC	QC2.0	QC3.0	PD3.2/PPS	SCP A/B	UFCS		
JW3119E	2.9~24	DFP	Y	Y	Y	Y	Y	Y	Y	Y	Y	Adaptor	QFN4*4-24
JW3118	2.9~24	DFP	Y	Y	Y	Y	Y	Y	Y	Y	Y	Adaptor	QFN4*4-24

06

H桥驱动芯片

杰华特桥式驱动器集成了高边和低边驱动器，产品性能稳健，可以有效对抗嘈杂环境并提升系统效率。

JOULWATT

H-Bridge

型号	输入电压 (V)	电流能力 (A)	$R_{DS(ON)}$ (HS+LS) (mΩ)	集成 MOS	静态电流 (uA)	典型应用	封装
JW7903	3~15	1	1000	Y	0.04	继电器驱动、滤光片 (IR CUT) 驱动、电机驱动	DFN2*2-8 / SOT23-6
JW7951C	4~20	3	40	Y	37	无线充电发射端 (Tx) 驱动器	QFN3*4-15
JW7952	2~13	5	22	Y	55	带解调功能和 LDO 的无线充电发射端 (Tx) 驱动器	QFN3*3.5-21
JW7953	1~20	5	28	Y	80	带解调功能，LDO 和电容切换驱动功能的无线充电发射端 (Tx) 驱动器	VQFN4*4-25

07

栅极驱动器

杰华特栅极驱动器，用于驱动MOSFET，IGBT，SiC FET和GaN FET等功率开关管，产品系列包括低边驱动器、半桥驱动器和隔离驱动器。选择合适的驱动解决方案，助您轻松设计出高效、可靠和轻量化的电力电子系统。

JOULWATT

栅极驱动芯片

型号	功率管类型	通道数	配置	最大 Boot 电压 (V)	驱动能力 (SRC/ SNK, A)	供电范围 (V)	传播延时 (ns)	匹配延时 (ns)	封装
JW9616	MOSFET IGBT	1	低边	/	4.0/4.0	4.5~18	18	/	DFN3*3-6
JW9617	MOSFET IGBT	1	低边	/	4.0/4.0	4.5~18	18	/	SOT23-5
JWH7917	MOSFET IGBT	1	低边	/	4.0/4.0	4.5~20	18	/	SOT23-5/DFN3*3-6
JWH7924	MOSFET IGBT	2	低边	/	4.5/4.5	4.5~20	13	0.5	SOP8/EMSOP8 /DFN3*3-8
JW9624	MOSFET IGBT	2	低边	/	4.5/4.5	4.5~20	13	1	SOP8/EMSOP8 /DFN3*3-8
JW9610	MOSFET	2	高边 & 低边	120	3.5/3.5	8~15	42	4	SOP8
JW9611	MOSFET	2	高边 & 低边	120	4.0/4.0	8~15	32	2	SOP8/DFN4*4-8
JWH7911B	MOSFET	2	高边 & 低边	120	4.0/4.0	8~15	33	2	SOP8/DFN4*4-8
JWH7915	MOSFET	2	高边 & 低边	120	4.0/4.0	8~15	42	4	DFN4*4-10/DFN3*3-9
JWH7935	GaN	2	高边 & 低边	700	2.0/4.0	9~15	80	10	WQFN5*7-30
JW7930	MOSFET	2	高边 & 低边	600	0.45/0.9	9~15	80	15	SOP8

08

模拟信号链

杰华特模拟信号链产品涵盖模拟开关、放大器、信号转换器、时钟器件以及信号检测等。宽带宽，高精度，低噪声等特性使得产品可适应丰富的应用场景。

JOULWATT

通用运算放大器

型号	产品等级	通道数	供电范围 (V)	是否轨到轨	静态电流 (uA, Typ)	输入偏置电流 (pA, Typ)	增益带宽积 (MHz, Typ)	压摆率 (V/us, Typ)	失调电压 (mV, Max)	噪声 (nV/rtHz, Typ)	单位增益稳定	封装
JWS29001	Industry	1	1.8~5.5	In, Out	60	5	1	2.4	2	35 @ 1kHz	Y	SOT23-5, SOT353, X2DFN0.8
JWS29002	Industry	2	1.8~5.5	In, Out	60	5	1	2.4	2	35 @ 1kHz	Y	VDFN2*2-8,SOP8,MSOP8
JWS29004A	Industry	4	1.8~5.5	In, Out	60	5	1	2.4	2	35 @ 1kHz	Y	TSSOP14,SOP14
JWS29262	Industry	2	2.5~5.5	In, Out	750	40	10	6	2	21 @ 1kHz	Y	SOP8,MSOP8
JWS29264	Industry	4	2.5~5.5	In, Out	750	40	10	6	2	21 @ 1kHz	Y	TSSOP14
JWS29501	Industry	1	1.7~5.5	In, Out	0.6	1	0.015	0.006	3	177 @ 1kHz	Y	SOT23-5
JWS29502	Industry	2	1.7~5.5	In, Out	0.6	1	0.015	0.006	3	177 @ 1kHz	Y	SOP8
JWS29504	Industry	4	1.7~5.5	In, Out	0.6	1	0.015	0.006	3	177 @ 1kHz	Y	TSSOP14
JWS29012	Industry	1	2.1~5.5	In, Out	4	1	0.15	0.08	2.5	82 @ 1kHz	Y	SOT23-5
JWS29014	Industry	2	2.1~5.5	In, Out	4	1	0.15	0.08	2.5	82 @ 1kHz	Y	SOP8
JWS29081	Industry	1	3~36	Out	680	10	3.5	15	2	30 @ 1kHz	Y	SOT23-5
JWS29082	Industry	2	3~36	Out	680	10	3.5	15	2	30 @ 1kHz	Y	TSSOP8,SOP8, MSOP8
JWS29084	Industry	4	3~36	Out	680	10	3.5	15	2	30 @ 1kHz	Y	TSSOP14,SOP14
JWS29286	Industry	2	3~36	Out	3000	80	10	8	4	33 @ 1kHz	Y	SOP8
JWS29288	Industry	4	3~36	Out	3000	80	10	8	4	33 @ 1kHz	Y	SOP14

精密运算放大器

型号	通道数	供电范围 (V)	是否轨到轨	静态电流 (uA, Typ)	失调电压 (mV, Max)	失调电压温漂 (uV/°C , Max)	输入偏置电流 (pA, Typ)	增益带宽积 (MHz, Typ)	压摆率 (V/us, Typ)	噪声 (nV/rtHz, Typ)	单位增益稳定	封装
JWS29515	1	1.8~5.5	In, Out	750	0.35	1	1	11	11	8 @ 10kHz	Y	SOT23-5
JWS29516	2	1.8~5.5	In, Out	750	0.35	1	1	11	11	8 @ 10kHz	Y	SOP8
JWS29518	4	1.8~5.5	In, Out	750	0.35	1	1	11	11	8 @ 10kHz	Y	SOP14

比较器

型号	产品等级	通道数	供电范围 (V)	静态电流 (uA, Typ)	输入偏置电流 (pA, Typ)	失调电压 (mV, Typ)	迟滞电压 (mV, Typ)	传播延时 (ns) @20mV Overdrive	传播延时 (ns) @100mV Overdrive	上升时间 (ns)	下降时间 (ns)	输出类型	短路电流 (mA, Typ)	封装
JWS29021	Industry	1	1.8~5.5	60	14	2	0.6	47	42	7	5	Push-pull	50	SOT23-5
JWS29521	Industry	1	1.7~5.5	0.44	5	0.5	5	1600	1200	230	300	Push-pull	36	SOT23-5
JWS29911	Industry	1	1.8~5.5	40	6	0.6	6	120	76	120	250	Open-drain	-45	SOT23-5
JWS29912	Industry	2	1.8~5.5	40	6	0.6	6	120	76	120	250	Open-drain	-45	SOP8,TSSOP8,MSOP8
JWS29914	Industry	4	1.8~5.5	40	6	0.6	6	120	76	120	250	Open-drain	-45	SOP14,TSSOP14
JWS29982	Industry	2	2.4~5.5	1500	10	0.86	5	8	7.5	3	3	Pusl-pull	±100	SOP8
JWS29901	Industry	1	2.5~36	130	1	±0.3	/	1400	/	/	/	Open-drain	-50	SOT23-5
JWS29902	Industry	2	2.5~36	130	1	±0.3	/	1400	/	/	/	Open-drain	50	SOP8,TSSOP8,MSOP8
JWS29904	Industry	4	2.5~36	130	1	±0.3	/	1400	/	/	/	Open-drain	-50	SOP14,TSSOP14

JOULWATT

电流采样放大器

型号	通道数	供电范围 (V)	输入共模电压范围 (V)	静态电流 (uA, Max@ -40 ℃ ~125 ℃)	失调电压 (uV, Max@ -40 ℃ ~125 ℃)	失调电压温漂 (Max,uV/℃)	增益 (V/V)	增益误差 (Max@ -40 ℃ ~125 ℃)	共模抑制比 (dB, Typ)	-3dB 带宽 (kHz, Typ)	输出类型	封装
JWS24285	2	2.7~5.5	2.7~76	1350	25	0.1	20	±0.25%	160	130	Analog	MSOP8

数字电流采样

型号	通道数	供电范围 (V)	输入电压范围 (V)	静态电流 (uA)	失调电压 (uV, Max@ -40 ℃ ~125 ℃)	失调电压温漂 (Typ,uV/℃)	增益误差 (Max@ -40 ℃ ~125 ℃)	增益误差温漂 (ppm/℃ ,Typ)	共模抑制比 (dB, Typ)	分辨率 (bits,Typ)	Shunt 电压范围 (mV,Typ)	输出类型	封装
JWS24226	1	2.7~5.5	0~36	450	±10	0.02	0.10%	10	140	16	-81.92 ~ +81. L529175	I2C or SMBus	MSOP10

模拟开关

型号	通道数	配置	供电范围 (V)	输入电压范围 (V)	静态电流 (uA)	-3dB 带宽 (MHz, Typ)	导通阻抗 (ohm, Typ)	开通漏电流 (uA, Typ)	关闭漏电流 (uA, Typ)	开启时间 (us, Typ)	关断时间 (us, Typ)	封装
JWS22251	8	SP8T	-0.5~7	-0.5~7	3	100	2	0.000	0.000	0.006	0.006	SSOP16
JWS22750	2	SPDT	1.8~5.5	-2.5~Vcc	17	44	0.5	1.6	1	0.4	0.12	MSOP10, UQFN10
JWS22751	1	SPST	1.8~5.5	-3~18	350	100	0.095	3.6	1	1000 (max)	10 (max)	DFN 1.2*1.5-6
JWS24157N	1	SPDT	-4~ -12	Vss~GND	80	350	1.6	0.01	0.01	0.12 (max)	0.14 (max)	SOT363

串联型电压参考

型号	输出电压 (V)	初始精度 (%)	温漂 (Max @ -40~125) (ppm/C)	噪声 (uVpp/V) 0.1 ~ 10 Hz	长时稳定性 (typ) 1st 1000 hr	最大输入电压 (V)	静态电流 (uA)	工作温度 (℃)	封装
JWS23318	1.8	0.05%	5	20	130	5.5	45	-55~135	SOT23-3
JWS23320	2	0.05%	5	22	130	5.5	45	-55~135	SOT23-3
JWS23325	2.5	0.05%	5	28	130	5.5	45	-55~135	SOT23-3
JWS23330	3	0.05%	5	34	130	5.5	45	-55~135	SOT23-3
JWS23333	3.3	0.05%	5	36	130	5.5	45	-55~135	SOT23-3
JWS23340	4	0.05%	5	43	130	5.5	45	-55~135	SOT23-3
JWS23345	4.5	0.05%	5	50	130	5.5	45	-55~135	SOT23-3
JWS23350	5	0.05%	5	61	130	5.5	45	-55~135	SOT23-3

高精度 SAR ADC

型号	描述	通道	架构	分辨率 (Bits)	信噪比 (dB)	INL	THD (dB)	最大数据速率 (ksps)	输入电压范围 (V)	功耗 (mW)	接口	工作温度 (℃)	封装
JWS27860	16 位，1MSPS，串行接口，低功耗，单端输入、SAR 模数转换器	1	SAR	16	88	+/-4	-100	1000	3.0~5.5	5.61 (max)	Serial Interface	-40~125	MSOP10
JWS27861	16 位，1MSPS，串行接口，低功耗，真差分输入，SAR 模数转换器	1	SAR	16	94	+/-2	-107	1000	3.0~5.5	5.61 (max)	Serial Interface	-40~125	MSOP10

JOULWATT

时钟缓冲器

型号	输入类型	输入端口数	输出端口数	输出类型	器件类型	功能	输入频率	输出频率	附加抖动	封装
JWH2031	LVPECL, LVDS, HCSL, SSTL, LVCMOS, LVTTL	3	10	LVCMOS	单端 Buffer	3:10 Differential to Single-Ended Buffer	DC~200Mhz	DC~200Mhz	30fs	QFN5*5-32L
NCS25D31	LVPECL, LVDS, CML, SSTL, HSTL, HCSL, LVCMOS	3	10	LVPECL, LVDS, HCSL, Hi-Z	差分 Buffer	3:10 Universal Differential Buffer	DC~3.1GHz	DC~3.1GHz	43fs@ LVPECL	QFN7*7-49
NCSA25D34	LVPECL, LVDS, CML, SSTL, HSTL, HCSL, LVCMOS	3	4	LVPECL, LVDS, HCSL, Hi-Z	AEC-Q100 车规级差分 Buffer	3:4 Universal Differential Buffer	DC~3.1GHz	DC~3.1GHz	43fs@ LVPECL	QFN5*5-32
NCS25D34	LVPECL, LVDS, CML, SSTL, HSTL, HCSL, LVCMOS	3	4	LVPECL, LVDS, HCSL, Hi-Z	差分 Buffer	3:4 Universal Differential Buffer	DC~3.1GHz	DC~3.1GHz	43fs@ LVPECL	QFN5*5-32
NCS25S10	LVPECL, LVDS, HCSL, SSTL, LVCMOS, LVTTL	3	10	LVCMOS	单端 Buffer	3:10 Differential to Single-Ended Buffer	DC~200Mhz	DC~200Mhz	30fs	QFN5*5-32
NCS25304S	LVCMOS	1	4	LVCMOS	单端 Buffer	1:4 Single-Ended Buffer	DC~200Mhz	DC~200Mhz	40fs	TSSOP-8
NCS25105	LVPECL, LVDS, HCSL, SSTL, LVCMOS, LVTTL	3	5	LVCMOS	单端 Buffer	2：5 Diff to Single-Ended Buffer	DC~200Mhz	DC~200Mhz	6fs@PCIE Gen 6	QFN5*5-24
NCS25104	LVCMOS	1	4	LVCMOS	单端 Buffer	4 Outputs Single-Ended Buffer	DC~200Mhz	DC~200Mhz	6fs@PCIE Gen 6	DFN-8
NCS25200	HCSL/LP-HCSL	1	20	LP-HCSL	PCIE Buffer	20 Outputs PCIE Gen6 Buffer	DC~400Mhz	DC~400Mhz	6fs@PCIE Gen 6	QFN10*10-72
NCS25201	HCSL/LP-HCSL	1	20	LP-HCSL	PCIE Buffer	20 Outputs PCIE Gen6 Buffer	DC~400Mhz	DC~400Mhz	6fs@PCIE Gen 6	GQFN6*6-80
NCS25080	HCSL/LP-HCSL	1	8	LP-HCSL	PCIE Buffer	8 Outputs PCIE Buffer	DC~400Mhz	DC~400Mhz	6fs@PCIE Gen 6	QFN6*6-48
NCS25083	HCSL/LP-HCSL	1	8	LP-HCSL	PCIE Buffer	8 Outputs PCIE Buffer	DC~400Mhz	DC~400Mhz	6fs@PCIE Gen 6	QFN6*6-48
NCS25220	HCSL/LP-HCSL	1	20	LP-HCSL	PCIE Buffer	20 Outputs PCIE Gen6 Buffer	DC~400Mhz	DC~400Mhz	6fs@PCIE Gen 6	QFN10*10-72
NCS25221	HCSL/LP-HCSL	1	20	LP-HCSL	PCIE Buffer	20 Outputs PCIE Gen6 Buffer	DC~400Mhz	DC~400Mhz	6fs@PCIE Gen 6	GQFN6*6-80

PLL

型号	输入类型	输入端口数	输出端口数	输出类型	器件类型	功能	输入频率	输出频率	抖动	封装
NCS23395E	XTAL, Single-Ended,Differential-Ended inputs	4	12	LVDS, LVPECL, LVCMOS,HCSL	去抖芯片 + 频率综合器	4 Inputs, 1 Mux, 4 PLLs, 12 Outputs, Jitter Attenuator	8k~1GHz	8k~1GHz	80fs	QFN9*9-64
NCS23391	XTAL, Single-Ended,Differential-Ended inputs	N/A	12	LVDS, LVPECL, LVCMOS,HCSL	时钟发生器	12 Outputs Clock Generator	N/A	100Hz~ 1028MHz	140fs	QFN9*9-64
NCS23381	XTAL, Single-Ended,Differential-Ended Inputs	4	12	LVDS, LVPECL, LVCMOS,HCSL	无线去抖芯片	4 Inputs, 4 Mux, 4 PLLs, 12 Outputs, Wireless Jitter Attenuator	8k~ 750MHz	8k~2GHz	140fs	QFN9*9-64
NCS23347	XTAL, Single-Ended,Differential-Ended inputs	4	8	LVDS, LVPECL, LVCMOS,HCSL	去抖芯片 + 频率综合器	4 Inputs, 4 Mux, 4 PLLs, 8 Outputs, Jitter Attenuator	8k~1GHz	8k~1GHz	140fs	QFN9*9-64
NCS23345	XTAL, Single-Ended,Differential-Ended inputs	4	10	LVDS, LVPECL, LVCMOS,HCSL	去抖芯片 + 频率综合器	4 Inputs, 1 Mux, 4 PLLs, 10 Outputs, Jitter Attenuator	8k~1GHz	8k~1GHz	140fs	QFN9*9-64
NCS23571	XTAL, Single-Ended Inputs	2	11	LVCMOS, LVPECL	时钟发生器	10 Output Clock Generator	25MHz	100MHz\125MHz \156.25MHz \33.33MHz	220fs	QFN6*6-40

JOULWATT

PLL

型号	输入类型	输入端口数	输出端口数	输出类型	器件类型	功能	输入频率	输出频率	抖动	封装
NCS23012	XTAL, Single-Ended,Differential-Ended inputs	2	12	LVDS, LVPECL, LVCMOS,HCSL	去抖芯片 + 频率综合器	2 Inputs, 1 Mux, 4 PLLs, 12 Outputs, Jitter Attenuator	8k~1GHz	8k~1GHz	140fs	QFN10*10-72
NCS23322	XTAL, Single-Ended,Differential-Ended inputs	2	12	LVDS, LVPECL, LVCMOS,HCSL	去抖芯片 + 频率综合器	2 Inputs, 1 Mux, 4 PLLs, 12 Outputs, Jitter Attenuator	8k~1GHz	8k~1GHz	140fs	QFN9*9-64
NCS23312	XTAL, Single-Ended,Differential-Ended inputs	4	12	LVDS, LVPECL, LVCMOS,HCSL	去抖芯片 + 频率综合器	4 Inputs, 1 Mux, 4 PLLs, 12 Outputs, Jitter Attenuator	8k~1GHz	8k~1GHz	80fs	QFN9*9-64
NCS233C5	XTAL, Single-Ended,Differential-Ended inputs	5	12	LVDS, LVPECL, LVCMOS,HCSL	网络同步时钟	5 Inputs, 4 Mux, 4 PLLs, 12 Outputs, Network Synchronization PLL	0.5Hz~1GHz	0.5Hz~1.5GHz	140fs	QFN9*9-64
NCS23018	XTAL, Single-Ended,Differential-Ended inputs	5	12	LVDS, LVPECL, LVCMOS,HCSL	网络同步时钟	5 Inputs, 4 Mux, 4 PLLs, 12 Outputs, Network Synchronization PLL	0.5Hz~1GHz	0.5Hz~2.1GHz	140fs	QFN10*10-72

协议转换

型号	输入类型	输出类型	器件类型	功能	数据速率	封装
NCS8626	USB Type-C/DP1.4	VGA	Converter	Type C/DP1.2 to VGA 转换器	5.4G	QFN5*5-48
NCS8823E	USB Type-C/DP1.2	VGA	Converter	DisplayPort to VGA 转换器	5.4G	QFN4*4-32
NCS8801S	LVDS/RGB	eDP	Converter	RGB/LVDS to eDP 转换器	2.7G	QFN7*7-56
NCS8805	LVDS/RGB	eDP	Converter	RGB/LVDS to eDP 转换器	3.24G	QFN7*7-56
NCS8621	USB Type-C/DP1.2	HDMI2.0/VGA	Converter	Type C/DP1.2 to HDMI2.0 及 VGA 转换器	6G	QFN8*8-68
NCS8623	USB Type-C/DP1.2	HDMI2.0	Converter	Type C/DP1.2 to HDMI2.0 转换器	6G	QFN5*5-48
NCS8620	USB Type-C/DP1.4	HDMI2.0/USB3.0	Converter	Type C/DP1.2 to HDMI2.0 转换器具备 PD 及 USB3.0 MUX 功能	6G	QFN10*10-88

信号完整性调理

型号	输入类型	输入端口数	输出端口数	输出类型	器件类型	功能	数据速率	封装
NCS8510	USB 3.1 and DisplayPort 1.4	4	4	USB 3.1 and DisplayPort 1.4	Redrier	USB Type-C 10Gbps 双向转接驱动器	10G	WBQFN4*6-40
NCS8610	DVI 1.0 and HDMI 1.4b, 2.0b and 2.1	4	4	DVI 1.0 and HDMI 1.4b, 2.0b and 2.1	Redrier	12-Gbps AC/DC-Coupled HDMI 或 DP 转接驱动器	12G	WQFN5*5-40
NCS8612	DVI 1.0 and HDMI 1.4b, 2.0b and 2.1	4	4	DVI 1.0 and HDMI 1.4b, 2.0b and 2.1	Redrier	12-Gbps AC/DC-Coupled HDMI 或 DP 转接驱动器	12G	WBQFN6*6-48

CAN

型号	产品等级	特性	数据率 (Mbps)	供电范围 (V)	逻辑电源 (V)	环路延迟 (ns, Typ)	总线保护电压 (V)	接收共模电压 (V)	总线超时 (ms, Typ)	总线 ESD (HBM)(kV)	总线 ESD(IEC) (kV)	封装
JWS21042	Industry	Standby, VIO	5	4.5~5.5	3.0~5.5	148	± 70	± 30	5	± 16	± 15	SOP8
JWS21042N	Industry	Standby	5	4.5~5.5	3.0~5.5	148	± 70	± 30	5	± 16	± 15	SOP8

09

MCU

杰华特微控制器（MCU）产品线聚焦于高性能电机控制与新能源管理核心领域，长期深耕无刷电机控制算法及能源系统管理方案。MCU产品广泛应用于工业自动化及车载智能控制、新能源控制与管理（包括新能源汽车、光伏发电、储能系统等）、高精度家电电机控制以及消费电子产品的智能驱动等多个重要领域。

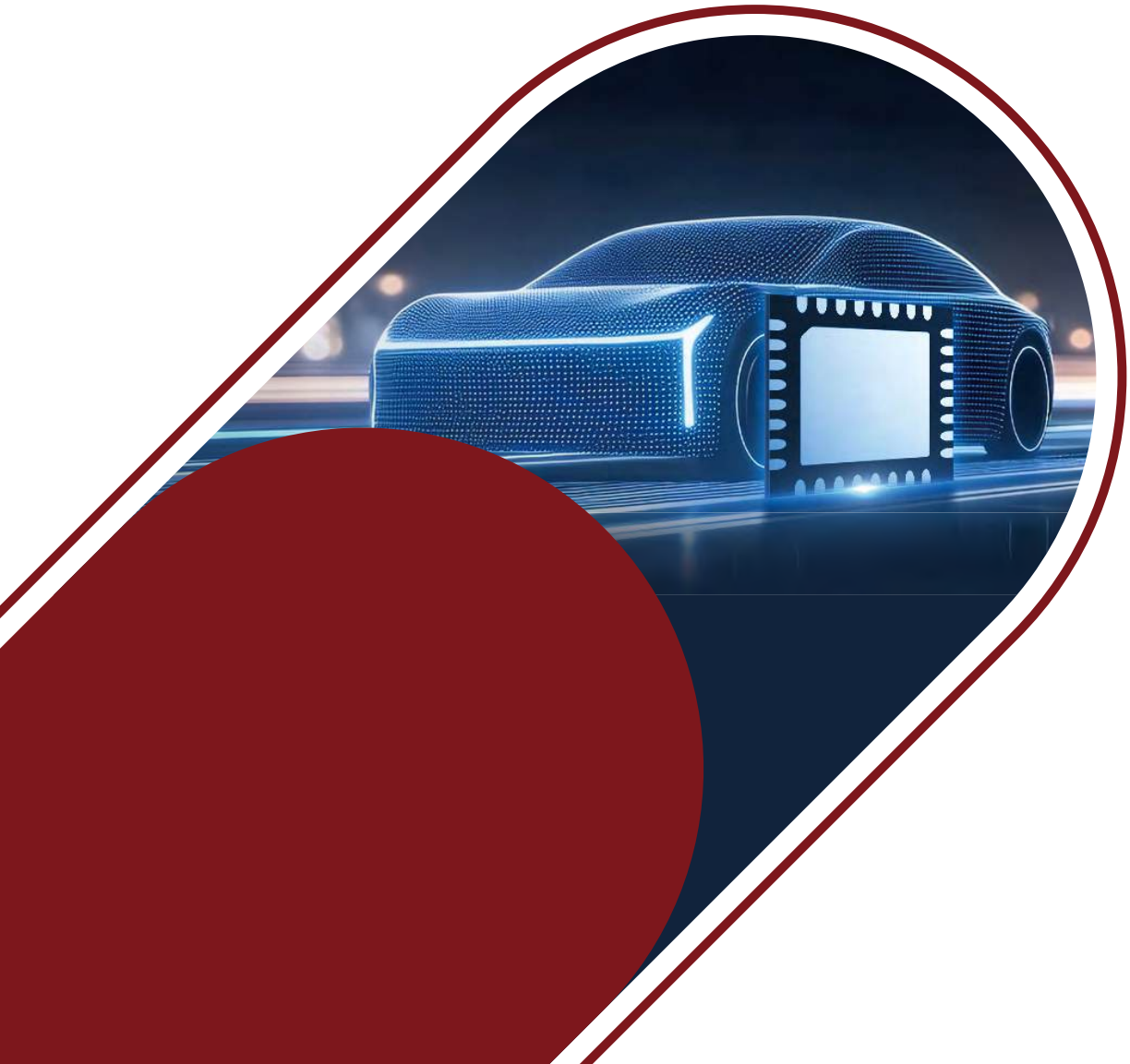

32 位 MCU

JOULWATT

型号	处理器	最高工作频率 (MHz)	电压范围 (V)	Flash ROM (Byte)	RAM (Byte)	Data Memery (Byte)	8/16/32 定时器	ADC	OPA	DAC	模拟比较器	内置温度传感器 VTS	UART	LIN	SPI	IIC	IWDG	WWDG	RTC /WT	LCD	封装
LCM32F037K6T8	32 位	96	1.8~5.5	32K	4K	-	7*16Bit、1*24Bit	1*12Bit 双采样	3	2*10Bit	3	√	2	-	2	1	√	√	√	-	LQFP32-7*7-P0.8
LCM32F037K6U8	32 位	96	1.8~5.5	32K	4K	-	7*16Bit、1*24Bit	1*12Bit 双采样	3	2*10Bit	3	√	2	-	2	1	√	√	√	-	QFN32-5*5*0.75-P0.5
LCM32F037H6S8	32 位	96	1.8~5.5	32K	4K	-	7*16Bit、1*24Bit	1*12Bit 双采样	3	2*10Bit	3	√	2	-	2	1	√	√	√	-	SSOP24
LCM32F005F6P8	32 位	96	1.8~5.5	32K	4K	-	7*16Bit、1*24Bit	1*12Bit 双采样	3	2*10Bit	3	√	2	-	2	1	√	√	√	-	TSSOP20
LCM32F005F6U8	32 位	96	1.8~5.5	32K	4K	-	7*16Bit、1*24Bit	1*12Bit 双采样	3	2*10Bit	3	√	2	-	2	1	√	√	√	-	QFN20-3*3*0.75-P0.4
LCM32F039C8T8	32 位	96	1.8~5.5	64K	8K	-	6*16Bit、1*24Bit、1*32Bit	1*12Bit 双采样	4	1*10Bit	3	√	3	-	2	1	√	√	√	√	LQFP48-7*7*1.4-P0.5
LCM32F038K8T8	32 位	64	1.8~5.5	64K	4K	-	7*16Bit、1*24Bit	1*12Bit 双采样	3	1*12Bit 5*8Bit	3	√	3	-	1	1	√	√	√	-	LQFP32-7*7*1.4-P0.8
LCM32F038K8U8	32 位	64	1.8~5.5	64K	4K	-	7*16Bit、1*24Bit	1*12Bit 双采样	3	1*12Bit 5*8Bit	3	√	3	-	1	1	√	√	√	-	QFN32-5*5*0.75-P0.5
LCM32F038H8S8	32 位	64	1.8~5.5	64K	4K	-	7*16Bit、1*24Bit	1*12Bit 双采样	3	1*12Bit 5*8Bit	3	√	3	-	1	1	√	√	√	-	SSOP24
LCM32F052K8T7	32 位	64	1.8~5.5	64K	8K	-	5*16Bit、1*24Bit	1*12Bit	-	1*10Bit	2	√	3	√	2	1	√	-	√	-	LQFP32-7*7*1.4-P0.8
LCM32F052R8T7	32 位	64	1.8~5.5	64K	8K	-	5*16Bit、1*24Bit	1*12Bit	-	1*10Bit	2	√	3	√	2	1	√	-	√	√	LQFP64-10*10*1.4-P0.5
LCM32F052C8T7	32 位	64	1.8~5.5	64K	8K	-	5*16Bit、1*24Bit	1*12Bit	-	1*10Bit	2	√	3	√	2	1	√	-	√	√	LQFP48-7*7*1.4-P0.5
LCM32F067H8S8	32 位	108	2.0~5.5	64K	10K	1.5K	5*16Bit、1*24Bit	1*12Bit 双采样	3	1*10Bit	2	√	2	√	1	1	√	-	√	-	SSOP24
LCM32F067I8P8	32 位	108	2.0~5.5	64K	10K	1.5K	5*16Bit、1*24Bit	1*12Bit 双采样	3	1*10Bit	2	√	2	√	1	1	√	-	√	-	TSSOP28
LCM32F067I8V8	32 位	108	2.0~5.5	64K	10K	1.5K	5*16Bit、1*24Bit	1*12Bit 双采样	3	1*10Bit	2	√	2	√	1	1	√	-	√	-	QFN28-4*4*0.75-P0.5
LCM32F067H8W8	32 位	108	2.0~5.5	64K	10K	1.5K	5*16Bit、1*24Bit	1*12Bit 双采样	3	1*10Bit	2	√	2	√	1	1	√	-	√	-	QFN24-4*4*0.75-P0.5
LCM32F006F8P8	32 位	108	2.0~5.5	64K	10K	1.5K	5*16Bit、1*24Bit	1*12Bit 双采样	3	1*10Bit	2	√	2	√	1	1	√	-	√	-	TSSOP20
LCM32F006F8W8	32 位	108	2.0~5.5	64K	10K	1.5K	5*16Bit、1*24Bit	1*12Bit 双采样	3	1*10Bit	2	√	2	√	1	1	√	-	√	-	QFN20-3*3*0.75-P0.4
LCM32F068H8S8	32 位	108	2.0~5.5	64K	10K	1.5K	5*16Bit、1*24Bit	1*12Bit 双采样	3	1*10Bit	2	√	2	√	1	1	√	-	√	-	SSOP24
LCM32F068I8P8	32 位	108	2.0~5.5	64K	10K	1.5K	5*16Bit、1*24Bit	1*12Bit 双采样	3	1*10Bit	2	√	2	√	1	1	√	-	√	-	TSSOP28
LCM32F068I8V8	32 位	108	2.0~5.5	64K	10K	1.5K	5*16Bit、1*24Bit	1*12Bit 双采样	3	1*10Bit	2	√	2	√	1	1	√	-	√	-	QFN28-4*4*0.75-P0.5
LCM32F068H8W8	32 位	108	2.0~5.5	64K	10K	1.5K	5*16Bit、1*24Bit	1*12Bit 双采样	3	1*10Bit	2	√	2	√	1	1	√	-	√	-	QFN24-4*4*0.75-P0.5
LCM32F062H8S7	32 位	96	2.0~5.5	64K	10K	1.5K	5*16Bit、1*24Bit	1*12Bit 双采样	-	1*10Bit	2	√	2	√	1	1	√	-	√	-	SSOP24
LCM32F062H8V7	32 位	96	2.0~5.5	64K	10K	1.5K	5*16Bit、1*24Bit	1*12Bit 双采样	-	1*10Bit	2	√	2	√	1	1	√	-	√	-	QFN24-4*4*0.75-P0.5
LCM32F062I8V7	32 位	96	2.0~5.5	64K	10K	1.5K	5*16Bit、1*24Bit	1*12Bit 双采样	-	1*10Bit	2	√	2	√	1	1	√	-	√	-	QFN28-4*4*0.75-P0.5

JOULWATT

32 位 MCU

型号	处理器	最高工作频率 (MHz)	电压范围 (V)	Flash ROM (Byte)	RAM (Byte)	Data Memery (Byte)	8/16/32 定时器	ADC	OPA	DAC	模拟比较器	内置温度传感器 VTS	UART	LIN	SPI	IIC	IWDG	WWDG	RTC /WT	LCD	封装
LCM32F063H8S8	32 位	96	2.0~5.5	64K	10K	1.5K	5*16Bit、1*24Bit	1*12Bit 双采样	-	1*10Bit	2	√	2	√	1	1	√	-	√	-	SSOP24
LCM32F063H8V8	32 位	96	2.0~5.5	64K	10K	1.5K	5*16Bit、1*24Bit	1*12Bit 双采样	-	1*10Bit	2	√	2	√	1	1	√	-	√	-	QFN24-4*4*0.75-P0.5
LCM32F063F8W8	32 位	96	2.0~5.5	64K	10K	1.5K	5*16Bit、1*24Bit	1*12Bit 双采样	-	1*10Bit	2	√	2	√	1	1	√	-	√	-	QFN20-3*3*0.75-P0.4
LCM32F053HCS6	32 位	72	2.0~5.5	64K+512K	10K	1.5K	5*16Bit、1*24Bit	1*12Bit 双采样	-	1*10Bit	2	√	2	√	1	1	√	-	√	-	SSOP24

8 位 MCU

型号	处理器	最高工作频 (MHz)	电压范围 (V)	Flash ROM (Byte)	EEPROM (Byte)	RAM (Byte)	8/16/32 定时器	ADC	OPA	DAC	模拟比较器	内置温度传感器 VTS	UART	SPI	IIC	IWDG	WWDG	封装
LCM08F04GT20	8051	8	1.8~5.5	4K	128	256	3*16Bit	1*12Bit	1	-	√	√	2	-	1	√	-	TSSOP20
LCM08F04GS16	8051	8	1.8~5.5	4K	128	256	3*16Bit	1*12Bit	1	-	√	√	2	-	1	√	-	SOP16
LCM08F04GD12	8051	8	1.8~5.5	4K	128	256	3*16Bit	1*12Bit	1	-	√	√	2	-	1	√	-	DFN12-4*2.5*0.75-P0.4
LCM08F04GD8	8051	8	1.8~5.5	4K	128	256	3*16Bit	1*12Bit	1	-	√	√	2	-	1	√	-	DFN8-2*3*0.75-P0.5
LCM08F08SS24	8051（增强型）	16	1.8~5.5	8K	128	512	4*16Bit	1*12Bit	-	-	√	√	2	1	1	√	√	SSOP24
LCM08F08T20	8051（增强型）	16	1.8~5.5	8K	128	512	4*16Bit	1*12Bit	-	-	√	√	2	1	1	√	√	TSSOP20
LCM08F002AQ20	8051（增强型）	16	1.8~5.5	8K	128	512	4*16Bit	1*12Bit	-	-	√	√	2	1	1	√	√	QFN20-3*3*0.75-P0.4
LCM08F003HT20	8051（增强型）	16	1.8~5.5	16K	256	1K	4*16Bit	1*12Bit	-	1*10Bit	√	√	2	1	1	√	√	TSSOP20
LCM08F16L48F	8051	8	2.0~5.5	16K	256	512	3*16Bit	1*12Bit	-	-	√	-	1	1	-	√	-	LQFP48-7*7*1.4-P0.5
LCM08F16SS24	8051	8	2.0~5.5	16K	256	512	3*16Bit	1*12Bit	-	-	√	-	1	1	-	√	-	SSOP24
LCM08F18HS24	8051（增强型）	16	1.8~5.5	16K	256	1K	4*16Bit	1*12Bit	2	1*10Bit	√	√	2	1	1	√	√	SSOP24
LCM08F18HT20	8051（增强型）	16	1.8~5.5	16K	256	1K	4*16Bit	1*12Bit	1	1*10Bit	√	√	2	1	1	√	√	TSSOP20
LCM08F18HD12	8051（增强型）	16	1.8~5.5	16K	256	1K	4*16Bit	1*12Bit	1	1*10Bit	√	√	2	1	1	√	√	DFN12-4*2.5*0.75-P0.4

10

电机驱动

杰华特电机驱动产品线以高集成度SoC解决方案为核心，全面覆盖高压与低压应用场景，并完整支持从低功率到高功率的全范围功率段需求。产品系列高度集成MCU、驱动电路与功率MOSFET，形成系统级解决方案，显著降低外围电路复杂度与系统尺寸。高压产品支持310V及以上的消费及工业电机应用，低压系列则针对车载前装、消费电子与家电电机控制场景进行优化。

凭借高可靠性、低功耗与精准控制特性，该产品线广泛应用于工业自动化、新能源汽车电控、智能家电及精密仪器驱动等多个领域，为不同功率等级的应用提供灵活而高效的解决方案。

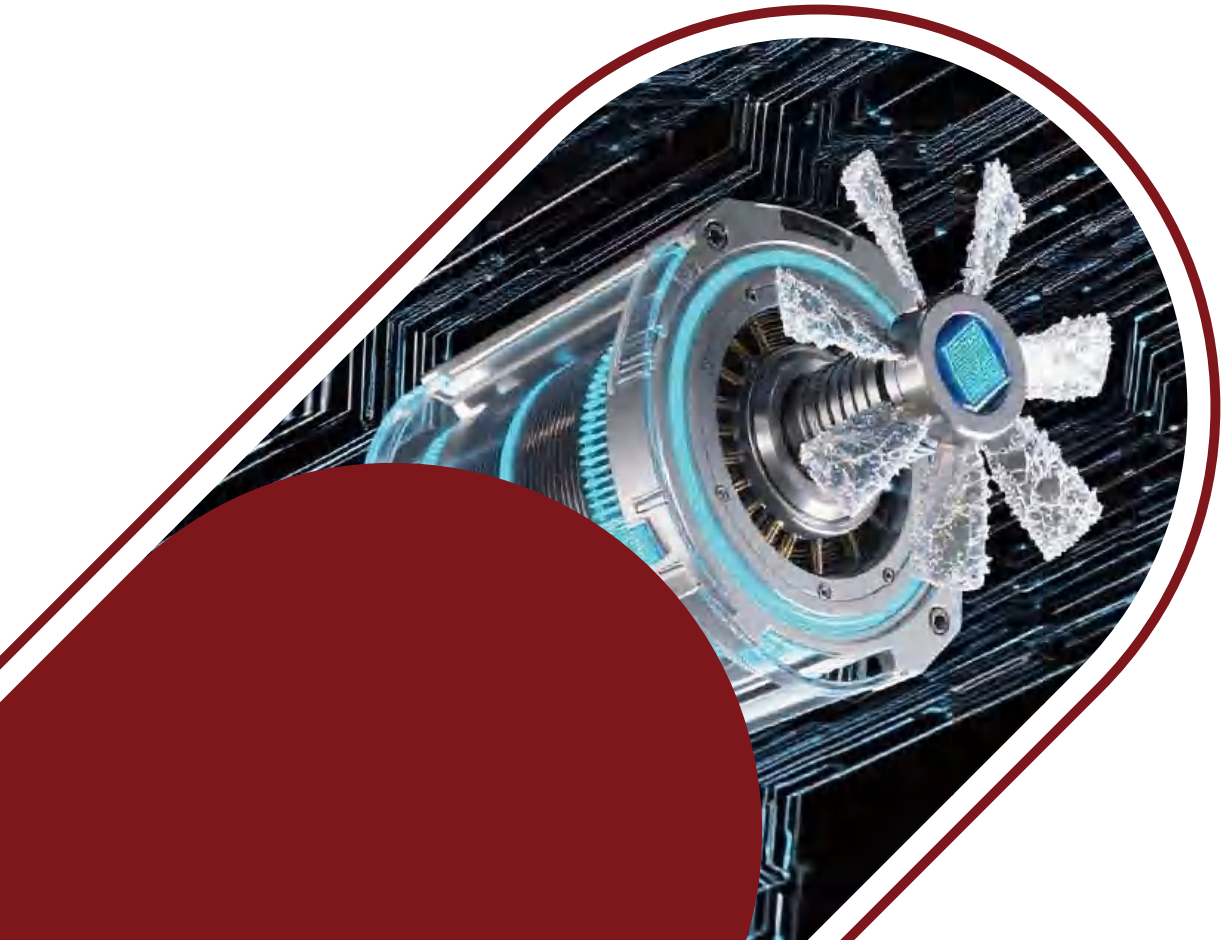

SoC

JOULWATT

型号	处理器	最高工作频率(MHz)	MCU 电压(V)	Flash ROM (Byte)	EEPROM (Byte)	RAM (Byte)	Data Memery (Byte)	预驱	预驱耐压(V)	预驱工作电压范围(V)	8/16/32 定时器	ADC	OPA	DAC	模拟比较器	内置温度传感器 VTS	UART	LIN	SPI	IIC	IW DG	WW DG	RTC /WT	封装
LCP018BK32EU7	8 位	16	1.8~5.5	16K	256	1K	-	NN	150	4.5~20	4*16Bit	1*12Bit	2	1*10Bit	2	√	2	-	1	1	√	√	-	QFN32-5*5*0.75-P0.5
LCP018AH31ES7	8 位	16	1.8~5.5	16K	256	1K	-	NP	40	5.5~36	4*16Bit	1*12Bit	2	1*10Bit	2	√	2	-	1	1	√	√	-	SSOP24
LCP037BT32EU8	32 位	96	1.8~5.5	32K	-	4K	-	NN	280	5~20	7*16Bit、1*24Bit	1*12Bit 双采样	3	2*10Bit	3	√	2	-	2	1	√	√	√	QFN40-5*5*0.75-P0.4
LCP037BK32EU8	32 位	96	1.8~5.5	32K	-	4K	-	NN	280	5~20	7*16Bit、1*24Bit	1*12Bit 双采样	3	2*10Bit	3	√	2	-	2	1	√	√	√	QFN32-5*5*0.75-P0.5
LCP037BK32ET8	32 位	96	1.8~5.5	32K	-	4K	-	NN	280	5~20	7*16Bit、1*24Bit	1*12Bit 双采样	3	2*10Bit	3	√	2	-	2	1	√	√	√	LQFP32-7*7*1.4-P0.8
LCP037AH31E(G)S8	32 位	96	1.8~5.5	32K	-	4K	-	NP	40	5.5~36	7*16Bit、1*24Bit	1*12Bit 双采样	3	2*10Bit	3	√	2	-	2	1	√	√	√	SSOP24
LCP037AK31E(G)U8	32 位	96	1.8~5.5	32K	-	4K	-	NP	40	5.5~36	7*16Bit、1*24Bit	1*12Bit 双采样	3	2*10Bit	3	√	2	-	2	1	√	√	√	QFN32-5*5*0.75-P0.5
LCP037AK31EV8	32 位	96	1.8~5.5	32K	-	4K	-	NP	40	5.5~36	7*16Bit、1*24Bit	1*12Bit 双采样	3	2*10Bit	3	√	2	-	2	1	√	√	√	QFN32-4*4*0.75-P0.4
LCP037CC32EU8	32 位	96	1.8~5.5	32K	-	4K	-	NN	600	4.5~20	7*16Bit、1*24Bit	1*12Bit 双采样	3	2*10Bit	3	√	2	-	2	1	√	√	√	QFN38-7*7*0.75-P0.5
LCP039BC32EU8	32 位	96	1.8~5.5	64K	-	8K	-	NN	260	4.5~20	6*16Bit、1*24Bit、1*32Bit	1*12Bit 双采样	4	1*10Bit	3	√	3	√	2	1	√	√	√	QFN48-7*7*0.75-P0.5
LCP039BC32GU8	32 位	96	1.8~5.5	64K	-	8K	-	NN	250	6.5~20	6*16Bit、1*24Bit、1*32Bit	1*12Bit 双采样	4	1*10Bit	3	√	3	√	2	1	√	√	√	QFN48-7*7*0.75-P0.5
LCP039BS32GU8	32 位	96	1.8~5.5	64K	-	8K	-	NN	250	6.5~20	6*16Bit、1*24Bit、1*32Bit	1*12Bit 双采样	4	1*10Bit	3	√	3	√	2	1	√	√	√	QFN56-7*7*0.75-P0.4
LCP039BT32EU8	32 位	96	1.8~5.5	64K	-	8K	-	NN	260	4.5~20	6*16Bit、1*24Bit、1*32Bit	1*12Bit 双采样	4	1*10Bit	3	√	3	√	2	1	√	√	√	QFN40-5*5*0.75-P0.4
LCP039BT32GU8	32 位	96	1.8~5.5	64K	-	8K	-	NN	250	6.5~20	6*16Bit、1*24Bit、1*32Bit	1*12Bit 双采样	4	1*10Bit	3	√	3	√	2	1	√	√	√	QFN40-5*5*0.75-P0.4
LCP039BK32GU8	32 位	96	1.8~5.5	64K	-	8K	-	NN	250	6.5~20	6*16Bit、1*24Bit、1*32Bit	1*12Bit 双采样	4	1*10Bit	3	√	3	√	2	1	√	√	√	QFN32-5*5*0.75-P0.5
LCP067AH31E(G)S8	32 位	108	2.0~5.5	64K	-	10K	1.5K	NP	40	5~28	5*16Bit、1*24Bit	1*12Bit 双采样	3	1*10Bit	2	√	2	√	1	1	√	-	√	SSOP24
LCP067AK31GU8	32 位	108	2.0~5.5	64K	-	10K	1.5K	NP	40	5~28	5*16Bit、1*24Bit	1*12Bit 双采样	3	1*10Bit	2	√	2	√	1	1	√	-	√	QFN32-5*5*0.75-P0.5
LCP067AK31GV8	32 位	108	2.0~5.5	64K	-	10K	1.5K	NP	40	5~28	5*16Bit、1*24Bit	1*12Bit 双采样	3	1*10Bit	2	√	2	√	1	1	√	-	√	QFN32-4*4*0.75-P0.4
LCP067AE30GN8	32 位	108	2.0~5.5	64K	-	10K	1.5K	NP	40	5~28	5*16Bit、1*24Bit	1*12Bit 双采样	3	1*10Bit	2	√	2	√	1	1	√	-	√	SOP16
LCP067AK31EV8	32 位	108	2.0~5.5	64K	-	10K	1.5K	NP	40	5.5~36	5*16Bit、1*24Bit	1*12Bit 双采样	3	1*10Bit	2	√	2	√	1	1	√	-	√	QFN32-4*4*0.75-P0.4
LCP067BK32EU8	32 位	108	2.0~5.5	64K	-	10K	1.5K	NN	150	4.5~20	5*16Bit、1*24Bit	1*12Bit 双采样	3	1*10Bit	2	√	2	√	1	1	√	-	√	QFN32-5*5*0.75-P0.5
LCP067BU32EV8	32 位	108	2.0~5.5	64K	-	10K	1.5K	NN	150	4.5~20	5*16Bit、1*24Bit	1*12Bit 双采样	3	1*10Bit	2	√	2	√	1	1	√	-	√	QFN36-4*4*0.55-P0.35
LCP067AT33YU8	32 位	108	2.0~5.5	64K	-	10K	1.5K	NN +LDO	75	4.5~70	5*16Bit、1*24Bit	1*12Bit 双采样	3	1*10Bit	2	√	2	√	1	1	√	-	√	QFN40-5*5*0.75-P0.4
LCP067AT33EU8	32 位	108	2.0~5.5	64K	-	10K	1.5K	NN +LDO	70	6.7~65	5*16Bit、1*24Bit	1*12Bit 双采样	3	1*10Bit	2	√	2	√	1	1	√	-	√	QFN40-5*5*0.75-P0.4
LCP067CC36EU8	32 位	108	2.0~5.5	64K	-	10K	1.5K	NN +LDO	600	8~20	5*16Bit、1*24Bit	1*12Bit 双采样	3	1*10Bit	2	√	2	√	1	1	√	-	√	QFN38-7*7*0.75-P0.5
LCP067BC33CT8	32 位	108	2.0~5.5	64K	-	10K	1.5K	NN +LDO	150	4.3~29	5*16Bit、1*24Bit	1*12Bit 双采样	3	1*10Bit	2	√	2	√	1	1	√	-	√	LQFP48-7*7*1.4-P0.5

全集成产品系列

JOULWATT

型号	处理器	最高工作频率 (MHz)	电压范围 (V)	Flash ROM (Byte)	EEPROM (Byte)	RAM (Byte)	Data Memery (Byte)	MOS (mΩ)	最大输出电流 (A)	8/16/32 定时器	ADC	OPA	DAC	模拟比较器	内置温度传感器 VTS	UART	LIN	SPI	IIC	IW DG	WW DG	RTC /WT	封装
LCT64415KU	32 位	96	4.9~28	64K	-	10K	1.5K	NP: 500mΩ	1.5	5*16Bit、1*24Bit	1*12Bit 双采样	3	1*10Bit	2	√	2	√	2	1	√	-	√	QFN32-5*5*0.75-P0.5
LCT64415FP	32 位	96	4.9~28	64K	-	10K	1.5K	NP: 500mΩ	1.5	5*16Bit、1*24Bit	1*12Bit 双采样	3	1*10Bit	2	√	2	√	2	1	√	-	√	TSSOP20-F
LCT94435TU	32 位	108	5.0~28	64K	-	10K	1.5K	NP: 40.6mΩ	3.5	5*16Bit、1*24Bit	1*12Bit 双采样	3	1*10Bit	2	√	2	√	2	1	√	-	√	QFN40-6*6*0.85-P0.5
LCT94450TU	32 位	108	5.5~28	64K	-	10K	1.5K	NP: 95mΩ	3	5*16Bit、1*24Bit	1*12Bit 双采样	3	1*10Bit	2	√	2	√	2	1	√	-	√	QFN40-6*6*0.85-P0.5
LCT94450FQ	32 位	108	5.5~28	64K	-	10K	1.5K	NP: 95mΩ	3	5*16Bit、1*24Bit	1*12Bit 双采样	3	1*10Bit	2	√	2	√	2	1	√	-	√	SSOP21
LCT94460TU	32 位	108	5.0~28	64K	-	10K	1.5K	NP: 40.6mΩ	4	5*16Bit、1*24Bit	1*12Bit 双采样	3	1*10Bit	2	√	2	√	2	1	√	-	√	QFN39-6*6*0.85-P0.5
LCT94460FQ	32 位	108	5.0~28	64K	-	10K	1.5K	NP: 40.6mΩ	4	5*16Bit、1*24Bit	1*12Bit 双采样	3	1*10Bit	2	√	2	√	2	1	√	-	√	SSOP21

11

传感器

杰华特致力于创造高性能的传感器产品，覆盖光学传感芯片、电容传感芯片、健康传感器芯片以及配套的算法等，主要应用于智能穿戴等消费电子、手机通信、PAD笔电、工业医疗领域。

HX3698

概述

HX3698是超低功耗、超高精度的光学生物体征检测模拟前端，光学动态范围高达112dB；最大采样频率1K。芯片配置：4PD+8LDR+2st_BGR+4AFE，可精准处理小信号，肤色覆盖15级、黑人测试性能稳定，高端旗舰机背书、支持多种结构方案。

产品特性

- 超低功耗、高精度、高性能、动态范围112dB PPG模拟前端
- 4PD+8LDR+2st_BGR+4AFE
- IIC/SPI 通信接口
- 肤色覆盖15级、黑人测试性能稳定
- 高端旗舰机背书、支持多种结构方案

应用领域

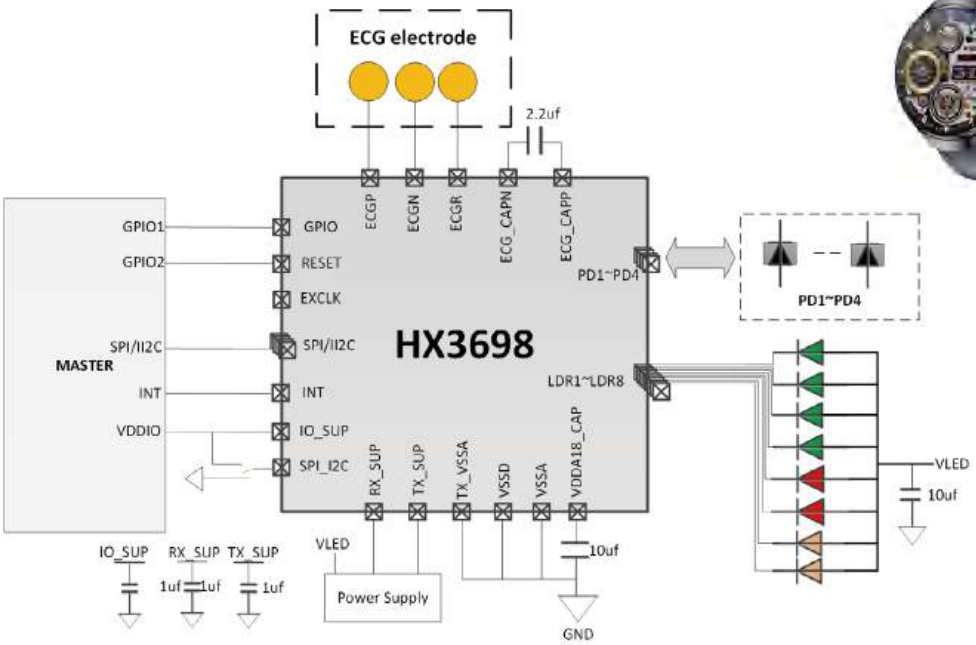

HX3509

概述

HX3509是内置AGC 驱动电路、OSC电路、激光光源的一款高精度、低功耗光学跟踪微型芯片。追踪速率300rpm、高达3200 CPI、 芯片内部集成高精度的图像位移检测算法、对冠轴要求低、结构设计简单，无极无阻碍旋转，无机械损耗，噪点。

产品特性

- 超小尺寸、追踪速率300rpm、1mA光学追踪传感器
- 集成高精度激光及其驱动电路
- 高达3200 CPI

应用领域

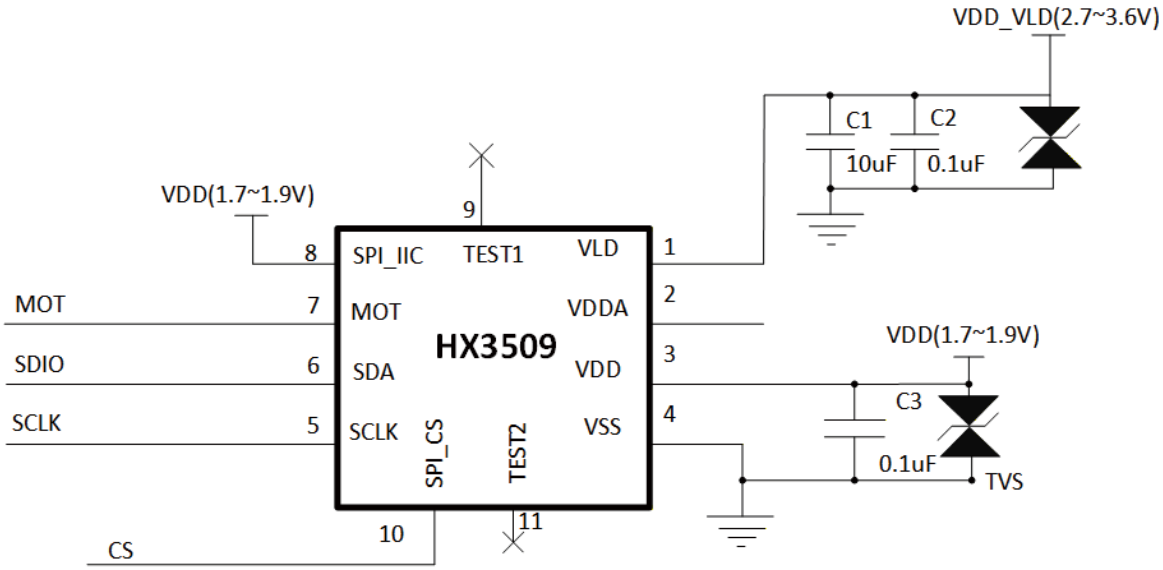

明星产品推荐

HX3218

屏下二合一传感器

概述

HX3218是一款可以通过控制外置红外 VCSEL 和 带I2C 接口的光学传感器。该器件不仅能提供出色的环境光检测能力，实现背光和显示亮度控制；同时能通过光电二极管检测反射感应红外光能量，实现检测距离远近的判断。

产品特性

- 可编程的ALS增益配置，灵活积分时间配置
- 一个通道 24位 ADC ,高分辨率
- 光电二极管 RGB+Clear+IR
- FOV：>120°
- 支持四路Vcsel驱动
- 支持SYNC功能
- 支持FIFO功能
- 低功耗待机，待机功耗2uA
- 接收端供电:1.7~2.0V，支持I2C 接口供电: 1.2~3.6V
- 12PIN OLGA-3.34*1.36*0.5mm

应用领域

- 手机+平板

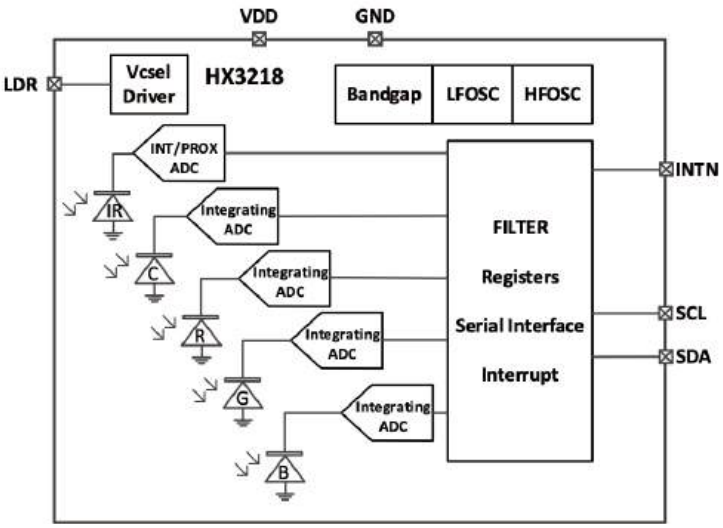

明星产品推荐

HX3241

多通道光谱颜色传感器

概述

HX3241 是一款14通道多光谱传感器，专为颜色检测和光谱分析应用而设计。其光谱响应涵盖300nm至865nm的波长范围。其中11个光学通道覆盖可见光谱（VIS），另有一个近红外（NIR）光和四个Clear通道。NIR通道与其他VIS通道结合使用可以做光源检测。该器件还集成了一个专用通道，用于检测50Hz的环境光频闪。

产品特性

- 16位ADC，高分辨率
- 支持最高400kHz I2C串行接口
- 300nm至865nm波长传感器通道，支持识别不同光源
- 宽精度，灵活增益和积分时间配置
- 接收端供电:1.7~2.0V，支持I2C 接口供电: 1.2~3.6V
- 内置FIFO的光闪烁检测
- 8PIN OLGA-3.1*2.0*1.0mm

应用领域

- 手机+平板+智能穿戴

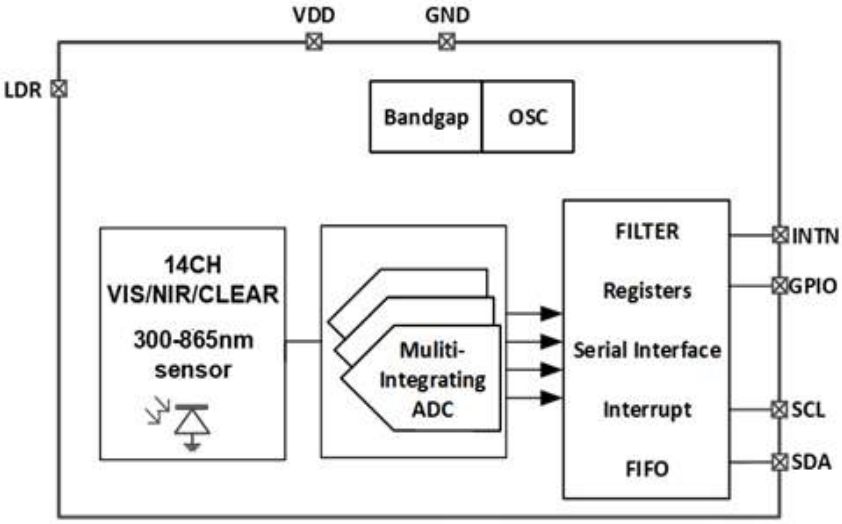

JOULWATT

健康检测传感器

型号	供电电压 VDD(V)	通讯接口	温度范围 (℃)	AFE 个数	LDR 接口	PD 接口	动态范围	环境光消除阶数	环境光消除范围 (uA)	活体识别	FIFO 深度	封装
HX3600	VDD=2.7~3.6 Vbus=1.7~3.6	IIC	-30~80	1	2	1	92	1	8	光学	0	QFN16 3.0*3.0*0.75
HX3602H	VDD=2.7~3.6 Vbus=1.7~3.6	IIC	-30~80	1	2	0 (内置 PD)	90	1	8	光学	0	ODFN8 2.65*2.0*0.7
HX3605	VDD=2.7~3.6 Vbus=1.7~3.6	IIC	-30~80	1	3	0 (内置 PD)	95	1	32	光学	32*3bytes	ODFN12 2.65*2.0*0.7
HX3917	VDD=2.7~3.6 Vbus=1.7~3.6	IIC	-30~80	1	3	1	98	1	32	光学	64*3bytes	ODFN14 2.65*2.0*0.7
HX3918H	VDD=2.7~3.6 Vbus=1.7~3.6	IIC	-40~85	1	3	0 (内置 PD)	100	1	32	光学 +3cap	64*3bytes	OLGA-14 2.65*2*0.7
HX3690Q	VDD=2.7~3.6 Vbus=1.7~3.6	IIC	-40~85	1	4	2	100	1	64	光学	64*3bytes	QFN16 3.0*3.0*0.55
HX3691	VDD=2.7~3.6 Vbus=1.7~3.6	IIC	-40~85	1	3	2	105	1	64	光学 +3cap	128*3bytes	QFN20 3.0*3.0*0.55
HX3695S	RX_SUP=2.7~3.6 TX_SUP=2.7~3.6 IO_SUP=1.7~3.6	IIC/SPI	-20~85	1	6	2	110	1	192	光学	256*3bytes	WLCSP25 2.0*2.0*0.5
HX3695	RX_SUP=2.7~3.6 TX_SUP=2.7~3.6 IO_SUP=1.7~3.6	IIC/SPI	-20~85	1	8	4	110	1	192	光学	256*3bytes	WLCSP42 2.955*2.655*0.55
H3697S	RX_SUP=2.7~3.6 TX_SUP=2.7~3.6 IO_SUP=1.7~3.6	IIC/SPI	-20~85	2	6	2	112	2	192	光学	512*3bytes	WLCSP25 2.0*2.0*0.5
HX3697	RX_SUP=2.7~3.6 TX_SUP=2.7~3.6 IO_SUP=1.7~3.6	IIC/SPI	-20~85	2	8	4	112	2	192	光学	512*3bytes	WLCSP42 2.955*2.655*0.55
HX3698	RX_SUP=2.7~3.6 TX_SUP=2.7~3.6 IO_SUP=1.7~3.6	IIC/SPI	-20~85	4	8	4	112	2	192	光学	2048*3bytes	WLCSP42 2.93*2.63*0.468

光学接近检测传感器

型号	供电范围 (V)	通讯接口	温度范围 (℃)	AFE 个数	LDR 接口	PD 接口	动态范围	环境光消除阶数	环境光消除范围	活体识别	FIFO 深度	封装
HX3002	VDD=2.9~3.6 Vbus=1.7~3.6	IIC	-20~85	1	0	0	65	0	0	SAR	0	OLGA-14 2.65*2*0.7
HX3009	VDD=2.9~3.6 Vbus=1.7~3.6	IIC	-20~85	1	0	0	65	0	0	SAR	0	OLGA-6 2.0*1.0*0.5
HX3011	VDD=2.7~3.6 Vbus=1.7~3.6	IIC	-40~85	1	3	0 (内置 PD)	100	1	32uA	光学 +3cap	64*3bytes	OLGA-14 2.65*2*0.7

JOULWATT

光学追踪传感器

型号	供电范围 (V)	通讯接口	温度范围 (℃)	最大追踪速度	CPI	最大帧率 (FPS)	最大加速度 (g)	功耗	工作距离	封装
HX3507D	VDD: 2 connection types Type1: 2.7~3.6 Type2:1.7~1.9 VLD: 2.7~3.6	SPI	-20~60	300rpm std (up to 1000rpm)@ distance 0.5~3mm	3200	4000	10	0.7mA 丨旋转轴运动时（正常模式 Normal） 25μA 丨旋转轴静止时（休眠模式 Sleep 1） 10μA 丨旋转轴静止时（休眠模式 Sleep 2） 4μA 丨旋转轴静止时（掉电模式 Power Down）	0.5~3mm （不锈钢表面）	OLGA8 3.5*2.0*0.67
HX3508LS	VDD: 2 connection types Type1: 2.7~3.6 Type2:1.7~1.9 VLD: 2.7~3.6	IIC/SPI	-20~60	300rpm std (up to 1000rpm)@ distance 0.5~3mm	3200	4000	10	0.6mA 丨旋转轴运动时（正常模式 Normal） 25μA 丨旋转轴静止时（休眠模式 Sleep 1） 10μA 丨旋转轴静止时（休眠模式 Sleep 2） 4μA 丨旋转轴静止时（掉电模式 Power Down）	0.5~3mm （不锈钢表面）	OLGA8 3.5*3.2*0.5
HX3509	VDD: 2 connection types Type1: 2.7~3.6 Type2:1.7~1.9 VLD: 2.7~3.6	IIC/SPI	-20~70	300rpm std (up to 1000rpm)@ distance 0.5~3mm	3200	4000	10	0.6mA 丨旋转轴运动时（正常模式 Normal） 25μA 丨旋转轴静止时（休眠模式 Sleep 1） 10μA 丨旋转轴静止时（休眠模式 Sleep 2） 4μA 丨旋转轴静止时（掉电模式 Power Down）	0.5~3mm （不锈钢表面）	OLGA8 3.5*3.2*0.5
HX3510	VDD: 2 connection types Type1: 2.7~3.6 Type2:1.7~1.9 VLD: 2.7~3.6	IIC	-20~70	300rpm std (up to 1000rpm)@ distance 0.5~3mm	3200	4000	10	0.6mA 丨旋转轴运动时（正常模式 Normal） 25μA 丨旋转轴静止时（休眠模式 Sleep 1） 10μA 丨旋转轴静止时（休眠模式 Sleep 2） 4μA 丨旋转轴静止时（掉电模式 Power Down）	0.5~3mm （不锈钢表面）	OLGA8 2.0*2.0*0.5

SAR 传感器

型号	供电电压 VDD(V)	通讯接口	温度范围 (℃)	检测通道	最小分辨率 (aF)	最大补偿电容 (pF)	内置温补算法	多级阈值	电容增益	新法规算法	封装
HX9023S	1.8	I2C	-40~85	3	1	400	Y	N	N	N	WLCSP0.7014*1.49-8
HX9031AS	1.8	I2C	-40~85	5	1	400	Y	N	N	N	DFN1.8*2.1-10
HX9031ASE	1.8	I2C	-40~85	5	1	400	Y	N	N	N	DFN1.8*2.1-10
HX9034	1.8	I2C	-40~85	3+1	0.59	800	Y	Y	N	N	WLCSP1.155*1.225-9
HX9035	1.8	I2C	-40~85	4+1	0.59	800	Y	Y	N	N	WLCSP1.155*1.225-9
HX9036	1.8	I2C	-40~85	7+1	0.59	800	Y	Y	N	N	QFN1.8*1.9-12
HX9036ES	1.8	I2C	-40~85	7+1	0.59	800	Y	Y	Y	N	QFN1.8*1.9-12
HX9134	1.8	I2C	-40~85	3+1	0.59	800	Y	Y	Y	N	WLCSP1.148*1.080-9
HX9235	1.8	I2C	-40~85	4+1	0.19	800	Y	Y	Y	Y	FO1.257*1.189-9

JOULWATT

电容传感器

型号	供电电压 VDD(V)	通讯接口	温度范围 (℃)	检测通道	最小分辨率 (aF)	最大补偿电容 (pF)	内置温补算法	多级阈值	电容增益	新法规算法	封装
HX91315	1.8	I2C	-40~85	5	0.59	400	Y	Y	N	N	DFN1.8*2.1-10
HX9033S	3.3	I2C	-40~85	5	25	100	Y	Y	N	N	DFN1.8*2.1-10

压感传感器

型号	供电电压 VDD(V)	通讯接口	温度范围 (℃)	检测通道	最小分辨率 (aF)	最大补偿电容 (pF)	内置温补算法	多级阈值	电容增益	新法规算法	封装
HX93108	1.8	I2C	-40~85	12	1	100	Y	Y	Y	N	WLCSP1.41*1.41-16
HX93109	1.8	I2C	-40~85	16	1	100	Y	Y	Y	N	QFN3*3-20

环境光传感器

型号	供电电压 (V)	通讯接口	温度范围 (℃)	类型	管脚数	ADC 位数	ALS 灵敏度	Flicker 范围 (Hz)	FIFO 深度	中断	封装
HX3222	1.7~2.0	I2C	-30~85	环境光 含 flicker 检测传感器	6	16	0.28mlux/lsb	50~500	512Bytes	Y	OLGA2*1*0.5
HX3222ARNL	1.7~2.0	I2C	-30~85	环境光传感器	6	16	0.16mlux/lsb	0	0	Y	OLGA2*1*0.5
HX3222CSR	1.7~2.0	I2C	-30~85	环境光 含 flicker 检测传感器	6	16	0.28mlux/lsb	50~500	512Bytes	Y	WLCSP 1.169 * 1.169 * 0.206
HX3223	1.7~2.0	I2C	-30~85	环境光色彩传感器	6	16	0.47mlux/lab	50~500	512Bytes	Y	OLGA2*1*0.5
HX3225U	1.7~2.0	I2C	-30~85	环境光紫外传感器	6	16	0.28mlux/lsb	50~500	512Bytes	Y	OLGA2*1*0.35
HX3222F	1.7~2.0	I2C	-30~85	环境光 含 flicker 检测传感器	6	16	1mlux/lsb	50~2000	1024Bytes	Y	OLGA2*1*0.5

光距感传感器

型号	分类	供电电压（V）	LEDA	通讯接口	类型	管脚数	环境光 ADC 位数	接近光 ADC 位数	中断	封装
HX32062SECR/DR	三合一光距感传感器	1.7~2.0	2.7~3.6	I2C	ALS+PS(LED)	8	16	16	Y	QFN4.0*1.5*1
HX32062SEAR	三合一光距感传感器	1.7~2.0	2.7~3.6	I2C	ALS+PS(LED)	8	16	16	Y	QFN4.0*1.5*1
HX32012	三合一光距感传感器	1.7~2.0	2.7~3.6	I2C	ALS+PS(VCSEL)	6	16	16	Y	QFN2.0*1.0*0.5
HX32013	双距感传感器	1.7~2.0	2.7~3.6	I2C	2PS(LED)	8	/	16	Y	QFN2.0*2.0*0.7
HX3218	全屏下传感器	1.7~2.0	2.7~3.6	I2C	RGB+PS	12	16	16	Y	QFN3.34*1.36*0.5
HX3241	多光谱传感器	1.7~2.0	/	I2C	14 channel ALS	8	16	/	Y	QFN3.1*2.0*1.0

12

汽车产品

杰华特车规级产品经历严格的品质认证管控，可应用于汽车等复杂的应用环境里。丰富的产品类别帮助工程师在智能座舱、智能电动以及高级辅助驾驶等领域灵活应用，包括DC/DC开关转换器和控制器、栅极驱动器、线性电源以及Vcore电源等。

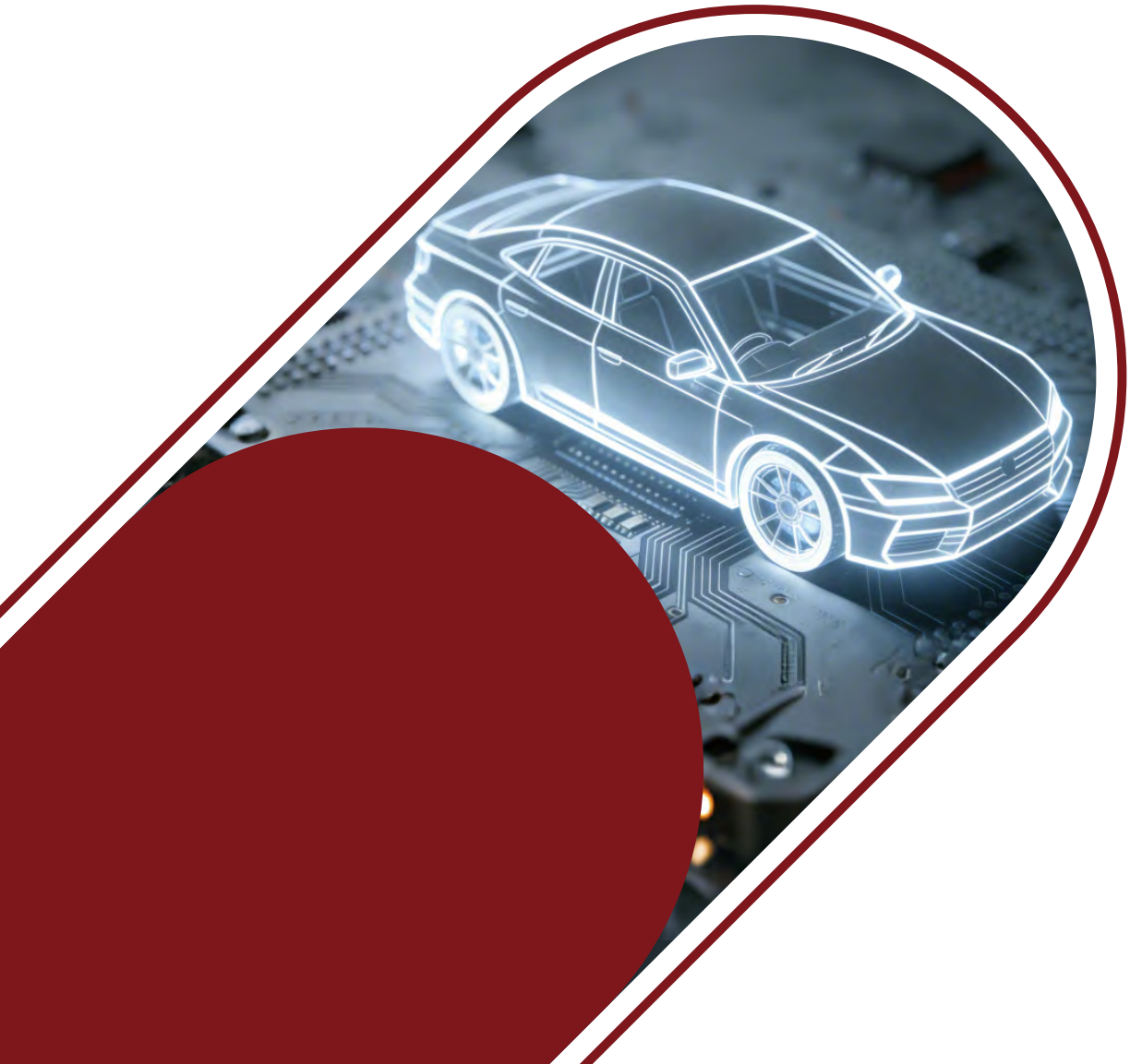

JWQ52993

6V/3A, 2MHz 同步降压

关键特性

- 通过AEC-Q100 Grade 1级认证
- 2.7V至6V工作输入范围
- 3A输出电流
- 可选2A JW52992(P2P)
- 输出电压低至 0.45V
- 1% FB精度
- 极低的R_{DS}，具有良好的散热性能
- 轻负载时效率高
- 2MHz Switching Frequency
- COT控制
- 100%占空比
- 电源良好(PG)
- 输出放电
- 内部软启动
- 紧凑型DFN1.5X1.5-6封装

优势

- 输出电压宽范围（支持 LDDR5 应用）
- 输出电压高精度
- 良好的散热性能
- 高效率
- 体型小

适用场景

- ADAS
- 车身电子和照明
- 信息娱乐和集群
- 混合动力、电动和动力总成系统

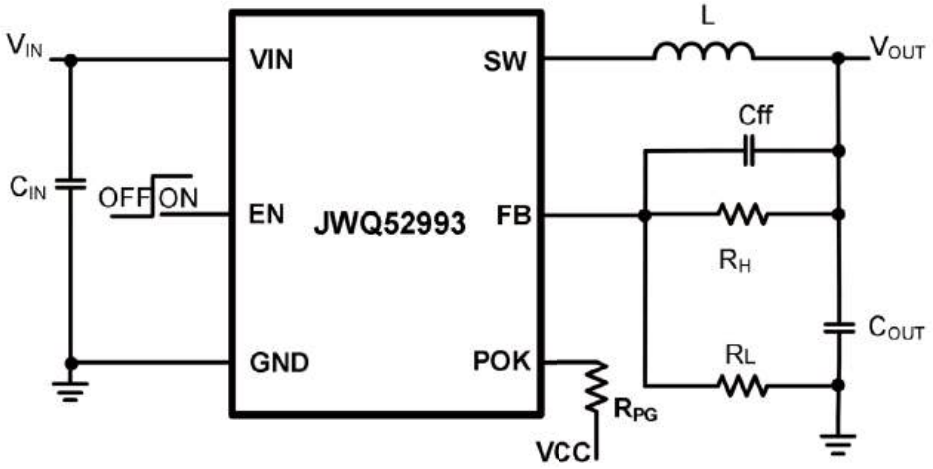

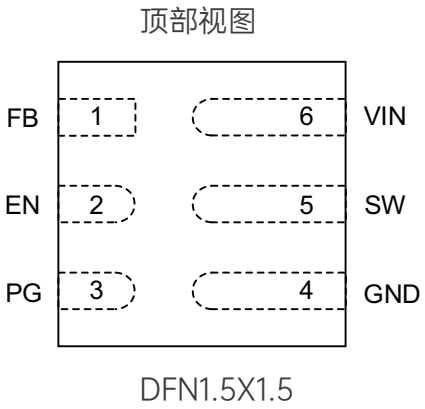

明星产品推荐

JWQM93902

36V / 2A 电源模块

关键特性

- 通过 AEC-Q104 认证
- 4V 至 36V 宽工作输入电压范围
- 2A连续负载电流
- 2.2MHz 开关频率
- 低静态电流：30uA
- 轻负载时可选择 PSM/FCCM
- 内置扩频频率调制，实现低 EMI
- 低压差模式
- QFN4*5mm

优势

- 良好的EMI性能
- 低静电流和低压差
- 体型小

适用场景

- 灯驱动器
- 集群
- 相机
- 车载通讯模块

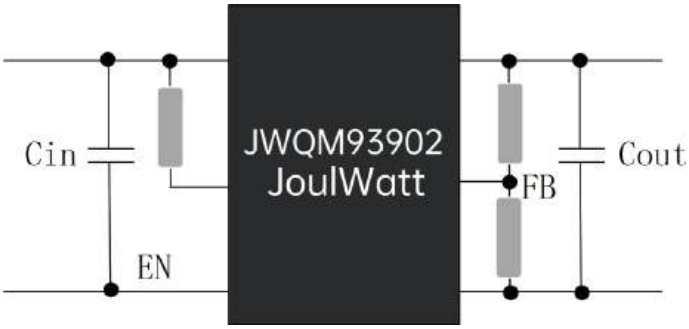

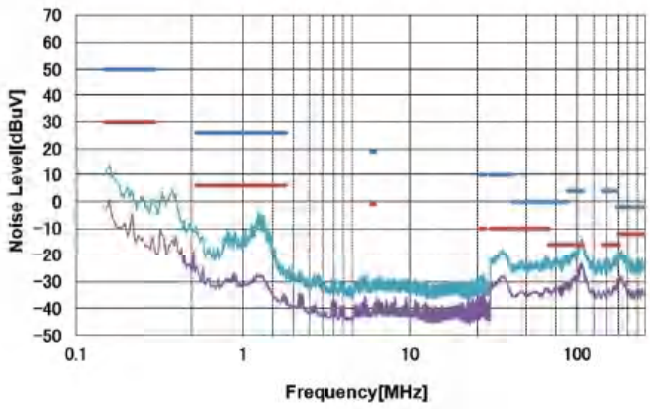

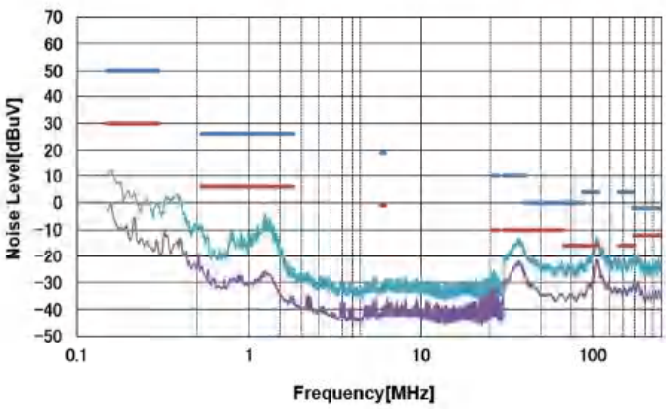

JOULWATT

汽车级降压转换器

型号	调节输出数	输入电压 (V)	输出电流 (A)	反馈电压 (V)	静态电流 (uA)	开关频率 (kHz)	上电指示 (PG)	软启动	轻载模式	同步整流	控制方式	封装
JWQ5217	1	2.5~5.5	2	0.45	30	2000	Y	Internal	PFM	Y	COT	DFN2*2-8
JWQ52992	1	2.7~6	2	0.45	60	2000	Y	Internal	PFM	Y	COT	DFN1.5*1.5-6
JWQ5273	1	2.95~7	3	0.6	210	400~2400	Y	Adjustable	FCCM	Y	COT	QFN3*3-16
JWQ52993	1	2.7~6	3	0.45	60	2000	Y	Internal	PFM	Y	COT	DFN1.5*1.5-6
JWQ5276	1	2.95~7	6	0.6	210	400~2400	Y	Adjustable	FCCM	Y	COT	QFN3*3-16
JWQ5278	1	2.7~8	14	0.6	550	700/800/1000	Y	Adjustable	FCCM	Y	COT	QFN3*4-21
JWQ5279	1	2.7~8	20	0.6	550	700/800/1000	Y	Adjustable	FCCM	Y	COT	QFN3*4-21
JWQ5102AS	1	4~36	2	0.8	45	410	Y	Internal	PFM	Y	PCM	QFN3*2-12
JWQ5102BS	1	4~36	2	0.8	45	1000	Y	Internal	PFM	Y	PCM	QFN3*2-12
JWQ5102CS	1	4~36	2	0.8	45	2100	Y	Internal	PFM	Y	PCM	QFN3*2-12
JWQ5102CSF	1	4~36	2	0.8	45	2100	Y	Internal	FCCM	Y	PCM	QFN3*2-12
JWQ5103AS	1	4~36	3	0.8	45	410	Y	Internal	PFM	Y	PCM	QFN3*2-12
JWQ5103BS	1	4~36	3	0.8	45	1000	Y	Internal	PFM	Y	PCM	QFN3*2-12
JWQ5103CS	1	4~36	3	0.8	45	2100	Y	Internal	PFM	Y	PCM	QFN3*2-12
JWQ5103CSF	1	4~36	3	0.8	45	2100	Y	Internal	FCCM	Y	PCM	QFN3*2-12
JWQ5154	1	4~36	4	1	2.6	200~2200	Y	Internal	PFM	Y	PCM	EVQFN4.0*3.5
JWQ5155	1	4~36	5	1	2.6	200~2200	Y	Internal	PFM	Y	PCM	EVQFN4.0*3.5
JWQ5156	1	4~36	6	1	2.6	200~2200	Y	Internal	PFM	Y	PCM	EVQFN4.0*3.5
JWQ5157	1	4~36	7	1	2.6	200~2200	Y	Internal	PFM	Y	PCM	EVQFN4.0*3.5
JWQ5123	1	4.5~60	3.5	0.8	180	100~2000	N	Internal	PFM	N	PCM	ESOP8
JWQ5123B	1	4.5~60	3.5	0.8	180	100~1000	N	Internal	PFM	N	PFM/ Hiccup	ESOP8
JWQ5125	1	4.5~60	5	0.8	180	100~2000	N	Internal	PFM	N	PCM	ESOP8
JWQ5125B	1	4.5~60	5	0.8	180	100~1000	N	Internal	PFM	N	PFM/ Hiccup	ESOP8
JWQ5141	1	6~100	1	1.225	160	100~1000	N	Internal	PFM	Y	COT	ESOP8

汽车级降压控制器

型号	拓扑	输入电压 (V)	输出电压 (V)	反馈电压 (V)	开关频率 (kHz)	静态电流 (uA)	特性	封装
JWQ6346A	Buck	6~75	0.8~Dmax·VIN	0.8	100~1000	600	轻载模式可选 (PFM/FCC) MOSFET 门极驱动电压可选 (7.5V/10V)	QFN3.5*4.5-20

汽车级升压转换器

型号	调节输出数	输入电压 (V)	输出电压 (V)	最大电流限 (A)	反馈电压 (V)	静态电流 (uA)	开关频率 (kHz)	软启动	轻载模式	同步整流	控制方式	封装
JWQ5513	1	2.8~20	4~20	15	1	80	400~2000	Internal	PFM/PWM/ USM	Y	COT	QFN3*3*0.75-20

JOULWATT

汽车级升压控制器

型号	拓扑	V_{IN} (V)	V_{OUT} (V)	V_{FB}(V)	F_{SW} (kHz)	I_Q(uA)	特性	封装
JWQ5583	Boost, Flyback, Sepic	3~50	External	1.275	100~1000	1.5	车规级宽输入非同步 Boost, SEPIC, Flyback 控制器	MSOP10

汽车级 Buck-boost 控制器

型号	拓扑	V_{IN} (V)	V_{OUT} (V)	V_{FB}(V)	F_{SW} (kHz)	I_Q(uA)	特性	封装
JWQ3760	Buck-boost	5~60	1.2~60	1.2	180~400	3500	汽车级 60V 4 开关 Buck-boost 控制器	QFN5*5-32
JWQ3760A	Buck-boost	5~60	1.2~60	1.2	180~400	3500	汽车级 60V 4 开关 Buck-boost 控制器，应用于汽车的 ASIL D 级功能安全	QFN5*5-32

汽车级 Buck-boost 转换器

型号	V_{IN} (V)	V_{OUT} (V)	I_{OUT}(A)	V_{FB}(V)	F_{SW} (kHz)	I_Q(uA)	Output Default	特性	封装
JWQ3658	3.4~28(40 transient)	1~21	6	0.2~1	200~1000	380	Disabled	适用于 USB PD 应用的汽车级 4 开关升降压转换器	QFN4*5-21
JWQ3658C	3.4~28(40 transient)	1~21	6	0.2~1	200~1000	380	Enabled	具有 I^2C 接口的汽车级 4 开关升降压转换器	QFN4*5-21

汽车级隔离 DC/DC

型号	V_{IN}(V)	拓扑	最大功率 (W)	R_{DSON} (Ohm)	最大开关频率 (kHz)	软起动	特性	封装
JWQ3510	5~38	Flyback	6	0.5	350	Internal	无光耦，EN 控制	SOT23-5
JWQ3511	3.5~48	Flyback	6	0.44	400	Internal	无光耦，EN 控制	SOT23-5
JWQ3511S	3.5~48	Flyback	6	0.45	400	Internal	无光耦，EN 控制	SOT23-5
JWQ3511H	3.5~48	Flyback	6	0.45	620	Internal	无光耦，EN 控制	SOT23-5
JWQ3511HS	3.5~48	Flyback	6	0.45	620	Internal	无光耦，EN 控制	SOT23-5
JWQ3512	3.5~48	Flyback	6	0.45	400	Internal & External	无光耦，EN 控制	EWDFN4*4-8
JWQ3512S	3.5~48	Flyback	6	0.45	400	Internal & External	无光耦，EN 控制	EWDFN4*4-8
JWQ3512H	3.5~48	Flyback	6	0.45	620	Internal & External	无光耦，EN 控制	EWDFN4*4-8
JWQ3512HS	3.5~48	Flyback	6	0.45	620	Internal & External	无光耦，EN 控制	EWDFN4*4-8
JWQ3513	3.5~72	Flyback	10	0.44	400	Internal & External	无光耦，EN 控制	EWDFN4*4-8
JWQ3513S	3.5~72	Flyback	10	0.44	400	Internal & External	无光耦，EN 控制	EWDFN4*4-8
JWQ3513H	3.5~72	Flyback	10	0.44	620	Internal & External	无光耦，EN 控制	EWDFN4*4-8
JWQ3513HS	3.5~72	Flyback	10	0.44	620	Internal & External	无光耦，EN 控制	EWDFN4*4-8
JWQ3514	4.5~72	Flyback	24	0.43	400	Internal & External	无光耦，EN 控制	EWDFN4*4-8
JWQ3514S	4.5~72	Flyback	24	0.43	400	Internal & External	无光耦，EN 控制	EWDFN4*4-8
JWQ3514H	4.5~72	Flyback	24	0.43	620	Internal & External	无光耦，EN 控制	EWDFN4*4-8
JWQ3514HS	4.5~72	Flyback	24	0.43	620	Internal & External	无光耦，EN 控制	EWDFN4*4-8

汽车级电源模块

型号	功能	输入电压 (V)	输出电流 (A)	反馈电压 (V)	静态电流 (uA)	开关频率 (kHz)	上电指示 (PG)	软启动	轻载模式	隔离	封装
JWQM93902	降压	4~36	2	0.8	45	2100	Y	Internal	PSM	N	QFN4*5*2-21
JWQM93902F	降压	4~36	2	0.8	45	2100	Y	Internal	FCCM	N	QFN4*5*2-21
JWQM93905	降压	4~36	5	0.8	11	2200	Y	Internal	PSM	N	LGA5*8*4.38

汽车级智能功率级器件

型号	输入电压 (V)	高边电流限 (A)	最大开关频率 (kHz)	PWM 逻辑电压 (V)	特性	封装
JWQ7065	3~16	75	1000	3.3	可以兼容主流控制器	LGA5*6-38

汽车级负载开关和 USB

型号	通道数	输入电压 (V)	最大输出电流 (A)	静态电流 (uA)	软启动	使能	故障指示器	可编程电流限	过电流保护	封装
JWQ7101C	1	2.7~5.5	1.7	100	Internal	Active High	Y	Y	Y	SOT23-6

汽车级 USB 充电器

型号	V_{IN} (V)	V_{OUT} (V)	I_{OUT} (A)	结构	支持苹果 MFI OCP	支持 Type-C 正反插检测	支持故障检测上报	协议										应用	封装
								BC1.2 CDP	BC1.2 DCP	Apple 2.4A	SAM SUNG 2A	QC 2.0	QC 3.0	Type-C 3A	PD	SCP	UFCS		
JWQ4081C	4~25 (40V Transient)	5	3	集成降压转换器与充电协议控制器	Y	N	Y	√						√				汽车车机；车载多媒体集线器	EVQFN 4*4-22
JWQ4081P	4~25 (40V Transient)	5	3	集成降压转换器与充电协议控制器	Y	Y	N	√						√				汽车车机；车载多媒体集线器	EVQFN 4*4-22
JWQ4081D	4~25 (40V Transient)	5	3	集成降压转换器与充电协议控制器	Y	N	N		√	√	√			√				车载 USB 充电器；车载多媒体集线器	EVQFN 4*4-22
JWQ4081Q	4~25(40V Transient)	5~12	3	集成降压转换器与充电协议控制器	Y	N	N		√	√	√	√	√	√	√ (PD w/o PPS)			车载 USB 充电器；车载多媒体集线器	EVQFN 4*4-22
JWQ3119E	2.9~24	3.3~21	NA	充电协议控制器	NA	Y	Y		√			√	√	√	√ (PD3.2 w/ AVS, PPS)	√	√	车载 USB 充电器；车载多媒体集线器	EVQFN 4*4-24

JOULWATT

汽车级高低边驱动器

型号	类型	通道数	输入耐压 e(V)	RDS(ON) (mohm@25C)	过流保护 (A)	诊断	封装
JWQ71845	高边	4	40	50	27	开路诊断、负载电流检测、短路到地和电池保护、过温保护	HTSSOP-16
JWQ71910	低边	1	40	90	18	开路诊断、过温保护	SOP8
JWQ71804S	高边	1	35	4.5	117	开路诊断、负载电流检测、短路到地和电池保护、过温保护	ETSSOP-14
JWQ71808S	高边	1	35	8	72	开路诊断、负载电流检测、短路到地和电池保护、过温保护	ETSSOP-14
JWQ71816S	高边	1	35	16	46	开路诊断、负载电流检测、短路到地和电池保护、过温保护	ETSSOP-14
JWQ71818SA	高边	1	35	9	65	开路诊断、负载电流检测、短路到地和电池保护、过温保护	ETSSOP-14

汽车级线性 LED 驱动器

型号	MOS 通道数	V_{IN} (V)	Max I_{OUT} (mA)	CAN/UART interface	调光	恒定功率	运行温度 (℃)	封装
JWQ11711	1	4.5~40	500	N/A	PWM	Y	-40~125	EMSOP8
JWQ11724	24	4.5~40	150	Y	PWM	Y	-40~125	HTSSOP38

汽车级 LDO

型号	输入电压 (V)	输出电流 (mA)	静态电流 (uA)	输出电压 (V)	特性	封装
JWQ7806	2.2~5.5	300	11	Fixed Vout from 1.2~4.5	使能控制，过温保护，过流保护，低噪声，高电源抑制比，低静态电流	EWDFN2*2-6/SOT23-5/X2DFN1*1-4
JWQ7806C	2.2~5.5	300	11	Fixed Vout from 1.2~4.5	使能控制，过温保护，过流保护，低噪声，高电源抑制比，低静态电流	SOT23-5
JWQ7809	2.2~5.5	500	11	Fixed Vout from 1.2~4.5	使能控制，过温保护，过流保护，低噪声，高电源抑制比，低静态电流	EWDFN2*2-6/SOT23-5
JWQ7821	2.2~5.5	1000	200	Adjustable	使能控制，过温保护，过流保护，低噪声，高电源抑制比，低静态电流	DFN3*3-8
JWQ7821A	2.2~5.5	1000	100	Adjustable	使能控制，过温保护，过流保护，低噪声，高电源抑制比，低静态电流	DFN3*3-8
JWQ7830A	2.7~20	300	32	Adjustable	使能、过热关断、电流限制、低噪声、高电源抑制比	ESOP8
JWQ7841	4~40	150	15	Fixed 3.3/5	过热关断、电流限制、低静态电流、高电源抑制比	SOT223/SOT23-5
JWQ7843	3.2~40	300	17.5	Fixed 3.3/5	使能、过热关断、电流限制、低静态电流、高电源抑制比	ESOP8/SOT223/SOT89-5
JWQ7853	3~40	300	17.5	Tracker from 2~14	使能、过热关断、电流限制、低噪声、高电源抑制比	ESOP8
JWQ78482	4.5~40	300	600	Adjustable	双通道，使能，过热关断，电流限制，反向极性保护，反向电流保护，带故障指示功能的电流检测	HTSSOP16

汽车级栅极驱动器

型号	通道数	配置	驱动能力 (SRC/ SNK, A)	供电范围 (V)	传播延时 (ns)	匹配延时 (ns)	封装
JWQ7924	2	Low-side	4.5/4.5	4.5~20	13	0.5	SOP8 / ESOP8

JOULWATT

汽车级放大器

型号	通道数	供电范围 (V)	是否 轨到轨	输入偏置电流 (pA, Typ)	失调电压 (MHz, Typ)	增益带宽积 (mV, Typ)	压摆率 (V/us, Typ)	Vos at 25C (mV, Max)	噪声 (nV/rtHz, Typ)	单位增益稳定	封装
JWQ29001A	1	1.8~5.5	In, Out	60	5	1	2.4	2	35 @ 1kHz	Y	SOT23-5, SOT353, X2DFN
JWQ29002A	2	1.8~5.5	In, Out	60	5	1	2.4	2	35 @ 1kHz	Y	VDFN2*2-8,SOP8,MSOP8
JWQ29004A	4	1.8~5.5	In, Out	60	5	1	2.4	2	35 @ 1kHz	Y	TSSOP14,SOP14
JWQ29081	1	3~36	Out	680	10	3.5	15	0.5	30 @ 1kHz	Y	SOT23-5
JWQ29082	2	3~36	Out	680	10	3.5	15	0.5	30 @ 1kHz	Y	TSSOP8,SOP8,MSOP8
JWQ29084	4	3~36	Out	680	10	3.5	15	0.5	30 @ 1kHz	Y	SOP14
JWQ29262	2	2.5~5.5	In, Out	750	40	10	6	2	21 @ 1kHz	Y	SOP8,MSOP8
JWQ29264	4	2.5~5.5	In, Out	750	40	10	6	2	21 @ 1kHz	Y	TSSOP14
JWQ29286	2	3~36	Out	3000	80	10	8	4	33 @ 1kHz	Y	SOP8
JWQ29288	4	3~36	Out	3000	80	10	8	4	33 @ 1kHz	Y	SOP14

汽车级比较器

型号	通道数	供电范围 (V)	静态电流 (uA, Typ)	输入偏置电流 (pA, Typ)	失调电压 (mV, Typ)	迟滞电压 (mV, Typ)	传播延时 (ns)@20mV	传播延时 (ns)@100mV	上升时间 (ns)	下降时间 (ns)	输出类型	短路电流 (mA, Typ)	封装
JWQ29021	1	1.8~5.5	60	14	2	0.6	47	42	7	5	Push	50	SOT23-5
JWQ29022	2	1.8~5.5	60	14	2	0.6	47	42	7	5	Push	±50	SOP8
JWQ29911	1	1.8~5.5	40	6	0.6	6	120	76	120	250	Open-drain	-45	SOT23-5
JWQ29912	2	1.8~5.5	40	6	0.6	6	120	76	120	250	Open-drain	45	SOP8
JWQ29914	4	1.8~5.5	40	6	0.6	6	120	76	120	250	Open-drain	-45	SOP14,TSSOP14
JWQ29982	2	2.4~5.5	1500	10	0.86	5	8	7.5	3	3	Push	160	SOP8
JWQ29901	1	2.5~36	130	1	±0.3	/	1400	/	/	/	Open-drain	50	SOP8,TSSOP8,MSOP8
JWQ29902	2	2.5~36	130	1	±0.3	/	1400	/	/	/	Open-drain	50	SOP8,TSSOP8,MSOP8
JWQ29904	4	2.5~36	130	1	±0.3	/	1400	/	/	/	Open-drain	50	SOP14

JOULWATT

汽车级串联型电压参考

型号	输出电压 (V)	初始精度 (%)	温漂 (Max @ -40~125)(ppm/C)	噪声 (uVpp/V)0.1 ~ 10 Hz	长时稳定性 (typ)1st 1000 hr	最大输入电压 (V)	静态电流 (uA)	工作温度 (℃)	封装
JWQ23318	1.8	0.05%	5	20	130	5.5	45	-55~135	SOT23-3
JWQ23320	2	0.05%	5	22	130	5.5	45	-55~135	SOT23-3
JWQ23325	2.5	0.05%	5	28	130	5.5	45	-55~135	SOT23-3
JWQ23330	3	0.05%	5	34	130	5.5	45	-55~135	SOT23-3
JWQ23333	3.3	0.05%	5	36	130	5.5	45	-55~135	SOT23-3
JWQ23340	4	0.05%	5	43	130	5.5	45	-55~135	SOT23-3
JWQ23345	4.5	0.05%	5	50	130	5.5	45	-55~135	SOT23-3
JWQ23350	5	0.05%	5	61	130	5.5	45	-55~135	SOT23-3

汽车级 CAN

型号	数据率 (Mbps)	供电范围 (V)	逻辑电源 (V)	环路延迟 (ns, Typ)	总线保护电压 (V)	接收共模电压 (V)	总线超时 (ms, Typ)	总线 ESD(HBM)(kV)	总线 ESD(IEC(kV)	特性	封装
JWQ21042	5	4.5~5.5	3.0~5.5	148	± 70	± 30	5	± 16	± 15	Standby, VIO	SOP8
JWQ21042N	5	4.5~5.5	3.0~5.5	148	± 70	± 30	5	± 16	± 15	Standby	SOP8

汽车级 MCU

型号	处理器	最高工作频率 (MHz)	电压范围 (V)	Flash ROM (Byte)	RAM (Byte)	Data Memery (Byte)	MOS/ LIN PHY	8/16/32 定时器	ADC	OPA	DAC	模拟比较器	内置温度传感器 VTS	UART	LIN	SPI	IIC	IWDG	RTC/WT	封装
LCM32A039K8U8	32 位	72	1.8~5.5	64K	8K	-	-	6*16Bit、1*32Bit、1*24Bit	1*12Bit	4	1*10Bit	3	√	3	√	2	1	√	√	QFN32-5*5*0.75-P0.5
LCM32A039C8T8	32 位	72	1.8~5.5	64K	8K	-	-	6*16Bit、1*32Bit、1*24Bit	1*12Bit	4	1*10Bit	3	√	3	√	2	1	√	√	LQFP48-7*7*1.4-P0.5

汽车级电机驱动 SoC

型号	处理器	最高工作频率 (MHz)	MCU 电压 (V)	Flash ROM (Byte)	RAM (Byte)	Data Memery (Byte)	预驱	MOS	预驱工作电压范围 (V)	LIN PHY	8/16/32 定时器	ADC	OPA	DAC	模拟比较器	内置温度传感器 VTS	URT	LIN	SPI	IIC	IW DG	RTC /WT	封装
LCA039BK32GU8	32 位	72	1.8~5.5	64K	8K	-	NN	-	6.5~20	-	6*16Bit、1*32Bit、1*24Bit	1*12Bit	4	1*10Bit	3	√	3	√	1	1	√	√	QFN32-5*5*0.75-P0.5
LCA039BC34GU8	32 位	72	1.8~5.5	64K	8K	-	NN +LDO	-	6.5~20	LIN PHY	6*16Bit、1*32Bit、1*24Bit	1*12Bit	4	1*10Bit	3	√	3	√	1	1	√	√	QFN48-7*7*0.75-P0.5
LCA067AK45LU8	32 位	72	2.0~5.5	64K	10K	1.5K	NN +LDO	6Pairs* NN：400mΩ	5.5~28	LIN PHY	5*16Bit、1*24Bit	1*12Bit 双采样	3	1*10Bit	2	√	2	√	1	1	√	√	QFN32-5*5*0.75-P0.5

13

LED照明

杰华特LED照明产品品类齐全，覆盖线性恒流LED驱动、开关电源恒流LED驱动，以及满足特殊需求场景的产品，比如集成线性去频闪芯片、灯管漏电保护芯片等，可以满足通用LED照明、智能照明、可控硅调光以及中大功率LED驱动电源等多种应用场景需求。

JOULWATT

非隔离开关 LED 驱动器

型号	拓扑	PF	HV-JFET	R_{DSON} (Ω)	击穿电压 (V)	功率 @ 175-264Vac	功率 @ 90-264Vac	调光	补偿	OVP	CV /CC	封装
JW1606S	Boost	0.9	N	External	External	200W	180W	Y	External	Y	CC	SOP8
JW1965O	Boost	0.9	Y	External	External	200W	180W	N	Internal	Y	CC	SOP8
JW1965AC	Boost	0.9	Y	5.5	500	420V / 50mA	450V / 40mA	N	Internal	Y	CC	SOP7
JW1965DC	Boost	0.9	Y	3	500	420V / 60mA	420V / 50mA	N	Internal	Y	CC	SOP7
JW1965FC	Boost	0.9	Y	2.3	500	450V / 80mA	420V / 55mA	N	Internal	Y	CC	SOP7
JW1965BC	Boost	0.9	Y	1.8	600	450V / 80mA	450V / 60mA	N	Internal	Y	CC	SOP7
JW1965B1	Boost	0.9	Y	1.8	650	450V / 80mA	450V / 60mA	N	Internal	Y	CC	SOP7
JW19658B	Boost	0.9	Y	1.8	600	450V / 100mA	450V / 80mA	N	Internal	Y	CC	DIP7
JW19658C	Boost	0.9	Y	1	600	450V / 140mA	450V / 120mA	N	Internal	Y	CC	DIP7
JW19659B	Boost	0.9	Y	1.8	600	450V / 200mA	450V / 90mA	N	Internal	Y	CC	ESOP6
JW19659BC	Boost	0.9	Y	2	500	450V / 180mA	450V / 80mA	N	Internal	Y	CC	ESOP6
JW19667B	Boost	0.9	Y	5.5	500	420V / 70mA	450V / 35mA	N	Internal	Y	CC	SOP8
JW19667C	Boost	0.9	Y	3	500	420V / 80mA	420V / 40mA	N	Internal	Y	CC	SOP8
JW19667D	Boost	0.9	Y	2.3	500	420V / 90mA	420V / 45mA	N	Internal	Y	CC	SOP8
JW19667E	Boost	0.9	Y	2.1	500	420V / 110mA	420V / 50mA	N	Internal	Y	CC	SOP8
JW19667F	Boost	0.9	Y	1.5	500	420V / 120mA	420V / 55mA	N	Internal	Y	CC	SOP8
JW1813B	Buck-Boost	0.9	Y	1.8	600	100V / 300mA	80V / 300mA	N	Internal	Y	CC	SOP7
JW1967EH	Low-side Buck	0.9	Y	1.8	600	90V / 300mA	70V / 300mA	N	Internal	Y	CC	SOP7
JW1968O	Buck(Low&High)	0.9	Y	External	External	50W	50W	N	Internal	Y	CC	SOP8
JW1969O	Low-side Buck	0.9	Y	External	External	50W	40W	N	Internal	Y	CC	SOP8
JW1969A	Low-side Buck	0.9	Y	8.5	500	90V / 150mA	70V / 150mA	N	Internal	Y	CC	SOP7
JW1969A1	Low-side Buck	0.9	Y	8.5	500	90V / 150mA	70V / 150mA	N	Internal	Y	CC	SOP7
JW1969BC	Low-side Buck	0.9	Y	5.5	500	90V / 180mA	70V / 180mA	N	Internal	Y	CC	SOP7
JW1969B1	Low-side Buck	0.9	Y	5.5	500	90V / 180mA	70V / 180mA	N	Internal	Y	CC	SOP7
JW1969C	Low-side Buck	0.9	Y	3.2	500	90V / 200mA	70V / 200mA	N	Internal	Y	CC	SOP7
JW1969C1	Low-side Buck	0.9	Y	3.3	500	90V / 200mA	70V / 200mA	N	Internal	Y	CC	SOP7
JW1969DC	Low-side Buck	0.9	Y	2.3	500	90V / 250mA	70V / 250mA	N	Internal	Y	CC	SOP7
JW1969D1	Low-side Buck	0.9	Y	2.4	500	90V / 250mA	70V / 250mA	N	Internal	Y	CC	SOP7
JW1969DT	Low-side Buck	0.9	Y	2.5	650	90V / 250mA	70V / 250mA	N	Internal	Y	CC	SOP7
JW1969E	Low-side Buck	0.9	Y	1.5	500	90V / 330mA	70V / 330mA	N	Internal	Y	CC	SOP7
JW1969E1	Low-side Buck	0.9	Y	1.5	500	90V / 330mA	70V / 330mA	N	Internal	Y	CC	SOP7
JW1969EC	Low-side Buck	0.9	Y	1.8	500	90V / 300mA	70V / 300mA	N	Internal	Y	CC	SOP7
JW1969F	Low-side Buck	0.9	Y	2	500	90V / 280mA	70V / 280mA	N	Internal	Y	CC	SOP7
JW1969FC	Low-side Buck	0.9	Y	2	500	90V / 280mA	70V / 280mA	N	Internal	Y	CC	SOP7

JOULWATT

非隔离开关 LED 驱动器

型号	拓扑	PF	HV-JFET	R_{DSON} (Ω)	击穿电压 (V)	功率 @ 175-264Vac	功率 @ 90-264Vac	调光	补偿	OVP	CV /CC	封装
JW19698C	Low-side Buck	0.9	Y	3	500	90V / 240mA	70V / 240mA	N	Internal	Y	CC	DIP7
JW19698E	Low-side Buck	0.9	Y	1.8	500	90V / 330mA	70V / 330mA	N	Internal	Y	CC	DIP7
JW19698F	Low-side Buck	0.9	Y	2	500	72V / 400mA	54V / 400mA	N	Internal	Y	CC	DIP7
JW19698F1	Low-side Buck	0.9	Y	2	500	72V / 400mA	54V / 400mA	N	Internal	Y	CC	DIP7
JW1969CU	Low-side Buck	0.9	Y	4	600	90V / 180mA	70V / 180mA	N	Internal	Y	CC	SOP7
JW1969DU	Low-side Buck	0.9	Y	2.3	600	90V / 250mA	70V / 250mA	N	Internal	Y	CC	SOP7
JW1969EU	Low-side Buck	0.9	Y	1.8	600	90V / 300mA	70V / 300mA	N	Internal	Y	CC	SOP7
JW1969AB	Low-side Buck	0.9	Y	9.5	500	90V / 130mA	70V / 130mA	N	Internal	Y	CC	SOP7
JW1969BB	Low-side Buck	0.9	Y	6.5	500	90V / 180mA	70V / 180mA	N	Internal	Y	CC	SOP7
JW1969CB	Low-side Buck	0.9	Y	3.3	500	90V / 200mA	70V / 200mA	N	Internal	Y	CC	SOP7
JW1969DB	Low-side Buck	0.9	Y	2.3	500	90V / 240mA	70V / 240mA	N	Internal	Y	CC	SOP7
JW1969EB	Low-side Buck	0.9	Y	2.1	500	90V / 240mA	70V / 240mA	N	Internal	Y	CC	SOP7
JWB19673A	Low-side Buck	0.9	Y	13	650	80V / 100mA	/	N	Internal	Y	CC	ASOP7
JWB19673B	Low-side Buck	0.9	Y	7	650	80V / 150mA	/	N	Internal	Y	CC	ASOP7
JW19673C	Low-side Buck	0.9	Y	4.7	650	90V / 180mA	/	N	Internal	Y	CC	SOP7
JW19673C1	Low-side Buck	0.9	Y	3.7	650	90V / 210mA	/	N	Internal	Y	CC	SOP7
JW19673DT	Low-side Buck	0.9	Y	2.5	650	90V / 250mA	/	N	Internal	Y	CC	SOP7
JW19673D	Low-side Buck	0.9	Y	2.5	650	90V / 250mA	/	N	Internal	Y	CC	SOP7
JW19673D1	Low-side Buck	0.9	Y	2.5	650	90V / 250mA	/	N	Internal	Y	CC	SOP7
JW19673TU	Low-side Buck	0.9	Y	8	650	68V / 200mA	/	N	Internal	Y	CC	SOP7
JW196738C	Low-side Buck	0.9	Y	4.7	650	90V / 220mA	/	N	Internal	Y	CC	DIP7
JW196738D	Low-side Buck	0.9	Y	2.5	650	90V / 280mA	/	N	Internal	Y	CC	DIP7
JW196738D1	Low-side Buck	0.9	Y	2.5	650	90V / 280mA	/	N	Internal	Y	CC	DIP7
JW196738E	Low-side Buck	0.9	Y	1.5	650	90V / 380mA	/	N	Internal	Y	CC	DIP7
JWB19677A	Low-side Buck	0.7	Y	8.5	500	80V / 120mA	70V / 120mA	N	Internal	Y	CC	ASOP7
JWB19677BC	Low-side Buck	0.7	Y	5.5	500	90V / 150mA	70V / 150mA	N	Internal	Y	CC	ASOP7
JWB19677C	Low-side Buck	0.7	Y	3	500	90V / 200mA	70V / 200mA	N	Internal	Y	CC	ASOP7
JW19925N	Low-side Buck	0.5	Y	17	500	100V / 140mA	70V / 140mA	N	N	N	CC	SOP7
JW19925M	Low-side Buck	0.5	Y	13	500	100V / 200mA	70V / 200mA	N	N	N	CC	SOP7
JW19925A	Low-side Buck	0.5	Y	8	500	100V / 260mA	70V / 260mA	N	N	N	CC	SOP7
JW19925B	Low-side Buck	0.5	Y	6	500	100V / 300mA	70V / 300mA	N	N	N	CC	SOP7
JW19925C	Low-side Buck	0.5	Y	3	500	100V / 400mA	70V / 400mA	N	N	N	CC	SOP7

JOULWATT

非隔离开关 LED 驱动器

型号	拓扑	PF	HV-JFET	R_{DSON} (Ω)	击穿电压 (V)	功率 @ 175-264Vac	功率 @ 90-264Vac	调光	补偿	OVP	CV /CC	封装
JWB1992S	Low-side Buck	0.5	Y	22	500	100V / 100mA	70V / 100mA	N	N	N	CC	ASOP7
JWB1992N	Low-side Buck	0.5	Y	17	500	100V / 120mA	70V / 120mA	N	N	N	CC	ASOP7
JWB1992M	Low-side Buck	0.5	Y	13	500	100V / 190mA	70V / 190mA	N	N	N	CC	ASOP7
JWB1992A	Low-side Buck	0.5	Y	8	500	100V / 240mA	70V / 240mA	N	N	N	CC	ASOP7
JWB1992B	Low-side Buck	0.5	Y	4.4	500	100V / 300mA	70V / 300mA	N	N	N	CC	ASOP7
JWB1995B	Low-side Buck	0.5	Y	17	500	100V / 110mA	70V / 110mA	N	N	N	CC	ASOP7
JW19957B	Low-side Buck	0.5	Y	17	500	100V / 110mA	70V / 110mA	N	N	N	CC	SOP7
JWB1995SB	Low-side Buck	0.5	Y	17	500	100V / 110mA	70V / 110mA	N	N	N	CC	TSSOP6
JW19975S	Low-side Buck	0.5	Y	22	500	100V / 100mA	70V / 100mA	N	N	N	CC	SOP7
JW19975N	Low-side Buck	0.5	Y	17	500	100V / 140mA	70V / 140mA	N	N	N	CC	SOP7
JW19975M	Low-side Buck	0.5	Y	13	500	100V / 200mA	70V / 200mA	N	N	N	CC	SOP7
JW19975A	Low-side Buck	0.5	Y	8	500	100V / 260mA	70V / 260mA	N	N	N	CC	SOP7
JW19975B	Low-side Buck	0.5	Y	6	500	100V / 300mA	70V / 300mA	N	N	N	CC	SOP7
JW19975C	Low-side Buck	0.5	Y	3	500	100V / 400mA	70V / 400mA	N	N	N	CC	SOP7
JW19976M	Low-side Buck	0.5	Y	13	500	100V / 220mA	70V / 220mA	N	N	N	CC	HSSOP6
JW19976A	Low-side Buck	0.5	Y	8	500	100V / 300mA	70V / 300mA	N	N	N	CC	HSSOP6
JW19976B	Low-side Buck	0.5	Y	4.4	500	100V / 500mA	70V / 500mA	N	N	N	CC	HSSOP6
JW19976C	Low-side Buck	0.5	Y	2.9	500	100V / 600mA	70V / 600mA	N	N	N	CC	HSSOP6
JWB1997S	Low-side Buck	0.5	Y	22	500	100V / 100mA	70V / 100mA	N	N	N	CC	ASOP7
JWB1997N	Low-side Buck	0.5	Y	17	500	100V / 120mA	70V / 120mA	N	N	N	CC	ASOP7
JWB1997M	Low-side Buck	0.5	Y	13	500	100V / 190mA	70V / 190mA	N	N	N	CC	ASOP7
JWB1997A	Low-side Buck	0.5	Y	8	500	100V / 240mA	70V / 240mA	N	N	N	CC	ASOP7
JW19982C	Low-side Buck	0.5	Y	2.9	500	100V / 400mA	70V / 400mA	EN/ Code Dim	N	Y	CC	SOP8
JW19982D	Low-side Buck	0.5	Y	2.5	500	100V / 500mA	70V / 500mA	EN/ Code Dim	N	Y	CC	SOP8
JW19982E	Low-side Buck	0.5	Y	2	500	100V / 600mA	70V / 600mA	EN/ Code Dim	N	Y	CC	SOP8
JW19983N	Low-side Buck	0.5	Y	20	500	100V / 120mA	70V / 120mA	EN	N	Y	CC	SOP7
JW19983M	Low-side Buck	0.5	Y	13	500	100V / 190mA	70V / 190mA	EN	N	Y	CC	SOP7
JW19983AH	Low-side Buck	0.5	Y	8	500	100V / 240mA	70V / 240mA	EN	N	Y	CC	SOP7
JW19983B	Low-side Buck	0.5	Y	6	500	100V / 300mA	70V / 300mA	EN	N	Y	CC	SOP7
JW19983BH	Low-side Buck	0.5	Y	5	500	100V / 350mA	70V / 350mA	EN	N	Y	CC	SOP7
JW19985M	Low-side Buck	0.5	Y	13	500	100V / 190mA	70V / 190mA	EN	N	Y	CC	SOP7
JW19985A	Low-side Buck	0.5	Y	8	500	100V / 240mA	70V / 240mA	EN	N	Y	CC	SOP7

JOULWATT

非隔离开关 LED 驱动器

型号	拓扑	PF	HV-JFET	R_{DSON} (Ω)	击穿电压 (V)	功率 @ 175-264Vac	功率 @ 90-264Vac	调光	补偿	OVP	CV /CC	封装
JW19985B	Low-side Buck	0.5	Y	6	500	100V / 300mA	70V / 300mA	EN	N	Y	CC	SOP7
JW19987A	Low-side Buck	0.5	Y	8	500	100V / 240mA	70V / 240mA	EN	N	Y	CC	SOP7
JW19987B	Low-side Buck	0.5	Y	4.4	500	100V / 300mA	70V / 300mA	EN	N	Y	CC	SOP7
JW19887C	Low-side Buck	0.5	Y	2.9	500	100V / 400mA	70V / 380mA	EN	N	Y	CC	SOP7
JW19887C1	Low-side Buck	0.5	Y	3.2	500	100V / 400mA	70V / 380mA	EN	N	Y	CC	SOP7
JW19887C	Low-side Buck	0.5	Y	2.9	500	100V / 400mA	70V / 400mA	EN	N	Y	CC	SOP7
JW19987D	Low-side Buck	0.5	Y	2.5	500	100V / 500mA	70V / 500mA	EN	N	Y	CC	SOP7
JW19987E	Low-side Buck	0.5	Y	2	500	100V / 600mA	70V / 600mA	EN	N	Y	CC	SOP7
JW19988B	Low-side Buck	0.5	Y	4.4	500	100V / 300mA	70V / 300mA	EN	N	Y	CC	DIP7
JW19988C	Low-side Buck	0.5	Y	2.9	500	100V / 400mA	70V / 400mA	EN	N	Y	CC	DIP7
JW19988C1	Low-side Buck	0.5	Y	3.3	500	100V / 400mA	70V / 400mA	EN	N	Y	CC	DIP7
JW19988D	Low-side Buck	0.5	Y	2.5	500	100V / 500mA	70V / 500mA	EN	N	Y	CC	DIP7
JW19988E	Low-side Buck	0.5	Y	2	500	100V / 600mA	70V / 600mA	EN	N	Y	CC	DIP7
JW19989A1	Low-side Buck	0.5	Y	8	500	100V / 300mA	70V / 300mA	N	N	Y	CC	ESOP6
JW19989B1	Low-side Buck	0.5	Y	4.4	500	100V / 500mA	70V / 500mA	N	N	Y	CC	ESOP6
JW19989C1	Low-side Buck	0.5	Y	2.9	500	100V / 550mA	70V / 550mA	N	N	Y	CC	ESOP6
JW19989E -C250	Low-side Buck	0.5	Y	2	500	100V / 600mA	70V / 600mA	N	N	Y	CC	ESOP6
JW19967M	Low-side Buck	0.5	Y	13	530	100V / 190mA	70V / 190mA	N	N	Y	CC	SOP7
JW19967A	Low-side Buck	0.5	Y	8	500	100V / 240mA	70V / 240mA	N	N	Y	CC	SOP7
JW19967B	Low-side Buck	0.5	Y	5.5	550	100V / 300mA	70V / 300mA	N	N	Y	CC	SOP7
JW19967C	Low-side Buck	0.5	Y	3.5	500	100V / 350mA	70V / 350mA	N	N	Y	CC	SOP7
JW1996EG	Low-side Buck	0.5	Y	1.9	700	100V / 250mA	70V / 250mA	N	N	Y	CC	HSOP7
JW1996HG	Low-side Buck	0.5	Y	0.47	700	100V / 1A	70V / 1A	N	N	Y	CC	ESOP7
JW19966N	Low-side Buck	0.5	Y	17	500	100V / 120mA	70V / 120mA	N	N	Y	CC	HSSOP6
JW19966M	Low-side Buck	0.5	Y	13	500	100V / 150mA	70V / 150mA	N	N	Y	CC	HSSOP6
JW19966B	Low-side Buck	0.5	Y	4.4	500	100V / 300mA	70V / 300mA	N	N	Y	CC	HSSOP6
JW1994M	Low-side Buck	0.5	Y	13	500	100V / 180mA	70V / 180mA	N	N	Y	CC	SOP8
JW1994A	Low-side Buck	0.5	Y	8	500	100V / 240mA	70V / 240mA	N	N	Y	CC	SOP8
JW1994B	Low-side Buck	0.5	Y	5.5	500	100V / 300mA	70V / 300mA	N	N	Y	CC	SOP8
JW1994C	Low-side Buck	0.5	Y	2.8	500	100V / 400mA	70V / 400mA	N	N	Y	CC	SOP8
JW1994D	Low-side Buck	0.5	Y	1.8	500	100V / 500mA	70V / 500mA	N	N	Y	CC	DIP8
JW1994BL	Low-side Buck	0.5	Y	5.5	500	100V / 300mA	70V / 300mA	EN	N	Y	CC	SOP7

JOULWATT

隔离开关 LED 驱动器

型号	拓扑	PF	HV-JFET	R_{DSON} (Ω)	击穿电压 (V)	功率 @175-264Vac	功率 @90-264Vac	调光	RTH	补偿	CV/CC	封装
JW1602	Flyback	0.9	N	External	External	100W	80W	PWM/ Analog	N	External	CC	SOP8
JW16033	Flyback	0.9	N	External	External	100W	80W	PWM	Y	External	CC	SOP8
JW1609	Flyback	0.9	N	External	External	100W	80W	N	N	External	CC	SOT23-6
JW16097	Flyback	0.9	N	External	External	100W	80W	N	N	External	CC	SOT23-6
JW16098	Flyback	0.9	N	External	External	100W	80W	N	N	External	CC	SOT23-6
JW1609E	Flyback	0.9	N	1.2	700	40W	25W	N	N	External	CC	DIP8
JW1680O	Flyback	0.9	Y	External	External	100W	80W	N	Y	Internal	CC	SOP8
JW16803O	Flyback	0.9	Y	External	External	100W	/	N	Y	Internal	CC	SOP8
JW1681O	Flyback	0.5	Y	External	External	100W	80W	N	N	External	CC	SOP8
JW16638D	Flyback	0.5	Y	2.1	650	40W	30W	N	N	External	CC	DIP7
JW16638F	Flyback	0.5	Y	1.5	650	50W	35W	N	N	External	CC	DIP7
JW16627GB	Flyback	0.5	Y	1	650	40W	/	N	N	Internal	CC	ESOP6
JW16627GC	Flyback	0.5	Y	0.62	700	50W	/	N	N	Internal	CC	ESOP6
JW16607M	Flyback	0.5	Y	24	650	8W	5W	N	N	N	CC	SOP7
JW16608F	Flyback	0.5	Y	1.8	650	40W	30W	N	N	N	CC	DIP7
JW1663O	Flyback	0.5	Y	External	External	100W	/	PWM	N	External	CC	SOP8
JW1630	LLC	0.5	Y	External	External	1KW@ VIN=400Vdc		/	Y	External	CV/CC	SOP16

线性 LED 驱动器

型号	MOS 通道数	输入电压 (V)	最大输出电流 (mA)	PF	调光	恒定功率	OTP	封装
JWB1981	1	230	100	>0.5	N	N	140	HSOP7
JWB1981S2	1	230	80	>0.5	N	N	150	HSSOP6
JWB1981S3	1	230	100	>0.5	N	N	150	HSSOP6
JWB1981S4	1	230	100	>0.5	N	N	150	HSSOP6
JWB1981S5	1	230	100	>0.5	N	N	150	HSSOP6
JWB1981S6	1	230	100	>0.5	N	N	150	HSSOP6
JW19812	2	230	100	>0.5	N	N	150	HSSOP6
JW19812JH	2	230	100	>0.5	N	N	150	HSSOP6
JW19813	1	230	100	>0.5	N	N	140	SOT89-3
JW19815C	1	230	100	>0.5	N	N	150	ESOT23-3
JW19815CH	1	230	100	>0.5	N	N	150	ESOT23-3
JW19818	1	230	100	>0.5	N	N	140	ESOP8
JW19818CT	1	230	80	>0.5	N	N	135	ESOP8
JW19819	2	230	100	>0.5	N	N	140	ESOP8
JW19819L	2	230	80	>0.5	N	N	140	ESOP8
JW19818C	1	230	100	>0.5	N	N	150	ESOP8
JW19818CH	1	230	100	>0.5	N	N	135	ESOP8
JW19818JH	1	230	100	>0.5	N	N	150	ESOP8
JW19828	1	120	300	>0.5	PWM, Analog, TRIAC	Y	150	ESOP8
JW1691H	1	230	150	>0.5	PWM, Analog, TRIAC	Y	150	SOT89-3 / TO252

JOULWATT

线性 LED 驱动器

型号	MOS 通道数	输入电压 (V)	最大输出电流 (mA)	PF	调光	恒定功率	OTP	封装
JW16918	1	230	150	>0.5	EN	Y	150	ESOP8
JW16986	2	127/220	80	>0.7	N	Y	150	HSSOP6
JWB1698D	2	127/220	80	>0.7	N	Y	150	HSOP8
JWB19818L	2	120/220	100	>0.5	N	Y	150	HSOP8
JWB19816	2	220	300	>0.5	N	Y	150	HSOP8
JW198528	2	100-300	100	>0.7	N	Y	150	ESOP8
JW1985	3	100-300	100	>0.9	N	Y	145	ESOP8
JW19852	2	230	100	>0.9	N	Y	150	ESOP8
JW19852L	2	230	100	>0.9	N	Y	150	ESOP8
JW19853	3	100-300	100	>0.9	N	Y	120/135/150	ESOP8
JW19853C	3	100-300	80	>0.9	N	Y	150	ESOP8
JW19853CT	3	100-300	80	>0.9	N	Y	140	ESOP8
JW19857	3	230	120	>0.9	EN/Code Dim	Y	150	ESOP8
JW19858-C262	3	100-300	100	>0.9	N	Y	150	ESOP8
JWB1985	3	100-300	100	>0.9	N	Y	120/135/150	HSOP8
JW19836	4	120/220	100	>0.9	N	Y	150	ESOP16
JW1822O	1	120/220	500	>0.5	PWM, Analog	N	120/150	SOT23-6
JW18221	1	120/220	60	>0.5	PWM	N	120/150	ESOP8
JW18222	2	120/220	60	>0.5	PWM	N	120/150	ESOP8
JW1882	2	230	90	>0.5	ON/OFF CCT/DIM	Y	150	ESOP8
JW16925	1	230	90	>0.7	EN with 5V Aux Power	Y	150	ESOP8
JW16926	1	230	90	>0.5	PWM with 5V Aux Power	Y	150	ESOP8
JW16928	1	230	90	>0.7	PIR use with 5V Aux Power	Y	150	ESOP8

调光 LED 驱动器

型号	拓扑	MOSFET	输入电压 (V)	功率 @175-264Vac	功率 @90-140Vac	调光	COMP	OTP	封装
JW19876	Linear	Internal	120	-	130V / 50mA	TRIAC	N	135/150	ESOP8
JW19876C	Linear	Internal	120	-	130V / 50mA	TRIAC	N	135/150	ESOP8
JW19873	Linear	Internal	230	260V/30mA	-	TRIAC	N	150	ESOP8
JW18066M	BOOST	Internal	90~260	420V / 30mA	420V / 20mA	TRIAC	Internal	150	SOP8
JW1806M	BOOST	Internal	90~260	420V / 30mA	420V / 20mA	TRIAC	Internal	150	SOP8
JW1806A	BOOST	Internal	90~260	420V / 40mA	420V / 30mA	TRIAC	Internal	150	SOP8
JW1806AT	BOOST	Internal	90~260	420V / 40mA	420V / 30mA	TRIAC	Internal	130/150	SOP8
JW1806B	BOOST	Internal	90~260	420V / 50mA	420V / 40mA	TRIAC	Internal	150	SOP8
JW1806BT	BOOST	Internal	90~260	420V / 50mA	420V / 40mA	TRIAC	Internal	130/150	SOP8
JW1806C	BOOST	Internal	90~260	420V / 60mA	420V / 50mA	TRIAC	Internal	150	SOP8
JW1806DT	BOOST	Internal	90~260	420V / 70mA	420V / 60mA	TRIAC	Internal	130/150	SOP8
JW1806EH	BOOST	Internal	90~260	420V / 70mA	420V / 60mA	TRIAC	Internal	150	SOP8

JOULWATT

调光 LED 驱动器

型号	拓扑	MOSFET	输入电压 (V)	功率 @175-264Vac	功率 @90-140Vac	调光	COMP	OTP	封装
JW1806E	BOOST	Internal	90~260	420V / 90mA	420V / 50mA	TRIAC	Internal	150	SOP8
JW1807BHK	Flyback/BB	Internal	230	120V / 140mA	90V / 120mA	TRIAC	Internal	130/150	SOP8
JW1807CK	Flyback/BB	Internal	120	-	90V / 160mA	TRIAC	Internal	130/150	SOP8
JW1807CHK	Flyback/BB	Internal	230	120V/160mA	90V / 140mA	TRIAC	Internal	130/150	SOP8
JW1807EK	Flyback/BB	Internal	120	-	90V / 190mA	TRIAC	Internal	130/150	SOP8
JW1807EHK	Flyback/BB	Internal	230	120V/280mA	90V / 190mA	TRIAC	Internal	130/150	SOP8
JW1807K	Flyback/BB	External	120/230	50W	35W	TRIAC	Internal	130/150	SOP8
JW18287A	BUCK	Internal	90~260	100V / 240mA	70V / 240mA	PWM	Internal	150	SOP8
JW18287B	BUCK	Internal	90~260	100V / 300mA	70V / 300mA	PWM	Internal	150	SOP8
JW18287C	BUCK	Internal	90~260	100V / 400mA	70V / 400mA	PWM	Internal	150	SOP8
JW18287D	BUCK	Internal	90~260	100V / 500mA	70V / 500mA	PWM	Internal	150	SOP8
JW18287E	BUCK	Internal	90~260	100V / 600mA	70V / 600mA	PWM	Internal	150	SOP8
JW18288B	BUCK	Internal	90~260	100V / 400mA	70V / 400mA	PWM	Internal	150	DIP7
JW18288C	BUCK	Internal	90~260	100V / 500mA	70V / 500mA	PWM	Internal	150	DIP7
JW18288D	BUCK	Internal	90~260	100V / 600mA	70V / 600mA	PWM	Internal	150	DIP7
JW18288E	BUCK	Internal	90~260	100V / 700mA	70V / 700mA	PWM	Internal	150	DIP7
JW18285A	BUCK	Internal	90~260	100V / 240mA	70V / 240mA	PWM	Internal	150	SOP8
JW18285B	BUCK	Internal	90~260	100V / 300mA	70V / 300mA	PWM	Internal	150	SOP8
JW18285C	BUCK	Internal	90~260	100V / 400mA	70V / 400mA	PWM	Internal	150	SOP8
JW1828O	BUCK	External	90~260	150W	100W	PWM	Internal	150	SOP8
JW1829D	BUCK	External	90~260	150W	100W	PWM*2+IIC	Internal	150	SOP16
JW1829N	BUCK	External	90~260	150W	100W	PWM*3	Internal	150	SSOP10
JW1829S	BUCK	External	90~260	150W	100W	PWM+IIC	Internal	150	SSOP10

直流输入照明产品

型号	输入电压 (V)	拓扑	开关电流限值 (A)	频率	工作模式	调光	同步	封装
JW1120	4.5~20	Buck	1.7	1MHz	FCCM	PWM / Analog	Y	TSOT23-6
JW1123	4.5~28	Buck	2	600KHz	FCCM	PWM	Y	SOT23-6
JW1124	4.5~18	Buck	2	600KHz	FCCM	PWM	Y	SOT23-6
JW1125	4.5~28	Buck	2	1MHz	FCCM	PWM	Y	SOT23-6
JW1127	4.5~28	Buck+2CH LED Driver	2	1MHz	FCCM	PWM	Y	WDFN3*3-10
JW1130H	4.5~40	Buck / Boost / Buck-Boost	2	Constant 2us t_{off}	CCM+DCM	Analog	N	ESOP8 / SOT23-6
JW1136B	6~60	Buck	N	Tunable	CCM+DCM	PWM / Analog	N	ESOP8
JW1180O	6~80	Buck	N	Tunable	CCM+DCM	PWM	N(Controller)	SOP8
JW1180E	6~80	Buck	N	Tunable	CCM+DCM	PWM	N(200mR MOSFET Inside)	ESOP8
JW11A0	15~100	Buck	N	Tunable	CRM	N	N	ESOP8

JOULWATT

纹波消除芯片

型号	MOS	输入电压 (V)	最大输出电流 (A)	OVP/SCP	调光	补偿	OTP	封装
JW1221A	External	18~600	5	Hiccup	N	External	145	SOT23-6
JW1236A	Internal	16~65	0.5	Hiccup	N	Internal	150	SOT89-3 / TO252-2
JW1236B	Internal	16~65	1.8	Hiccup	N	Internal	150	TO252-2 / TO220-3
JW1251O	External	12~600	5	Hiccup	TRIAC / PWM/Analog	External	145	SOT23-6
JW1251A	External	18~60	0.5	Hiccup	TRIAC / PWM/Analog	External	145	ESOP8
JW1255O	External	12~400	5	Hiccup	TRIAC / PWM/Analog	Internal	145	SOT23-6
JW12555B	Internal	25~60	1.5	Hiccup	TRIAC / PWM/Analog	Internal	150	TO-252
JW12552B	Internal	25~60	1.5	Hiccup	TRIAC / PWM/Analog	Internal	150	TO-220-3
JW12557C	Internal	25~150	0.5	Hiccup	TRIAC / PWM/Analog	Internal	150	ESOP8
JW12558A	Internal	25~60	0.5	Hiccup	TRIAC / PWM/Analog	Internal	150	ESOP8
JW12558C	Internal	25~150	0.5	Hiccup	TRIAC / PWM/Analog	Internal	150	ESOP8
JW12558D	Internal	25~150	0.4	Hiccup	TRIAC / PWM/Analog	Internal	150	ESOP8
JWM362	Internal	40V	0.06	N	TRIAC / PWM/Analog	External	N	SOT23-3
JWM362H	Internal	60V	0.06	N	TRIAC / PWM/Analog	External	N	SOT23-3
JWM367	Internal	40V	0.06	N	TRIAC / PWM/Analog	External	N	SOT23-3
JWM367H	Internal	60V	0.06	N	TRIAC / PWM/Analog	External	N	SOT23-3
JWM368	Internal	40V	0.18	N	TRIAC / PWM/Analog	External	N	SOT89-3
JWM368H	Internal	60V	0.18	N	TRIAC / PWM/Analog	External	N	SOT89-3
JWM369	Internal	40V	0.24	N	TRIAC / PWM/Analog	External	N	SOT89-3
JWM369H	Internal	60V	0.24	N	TRIAC / PWM/Analog	External	N	SOT89-3
JWM3618	Internal	60V	0.04	N	TRIAC / PWM/Analog	External	N	SOT23-3

电击防护芯片

型号	R_{DSON} (Ω)	击穿电压 (V)	功率 @175-277Vac	功率 @90-277Vac	检测模式	调光	封装
JW1816	External	External	GFCI	Earth Leakage	Type A RMS	/	SOP8
JW1818O	External	External	100W	80W	Voltage	/	SOP8
JW1818B	1.8	600	50W	30W	Voltage	/	SOP8
JW1830D	1.9	600	70V/280mA	60V/280mA	Voltage	/	SOP8
JW1831D	1.9	600	70V/280mA	60V/280mA	Voltage	Trailing edge	SOP8
JW1832D	1.9	600	70V/280mA	60V/280mA	Voltage	Trailing edge	SOP8
JW1832O	External	External	30W	30W	Voltage	Trailing edge	SOP8

JOULWATT

官方公众号

官方视频号

杰华特微电子股份有限公司

网址：https://www.joulwatt.com
地址：浙江省杭州市西湖区圣塘坝街19号圣塘芯城
电话：0571-89807321转816

邮箱：sales@joulwatt.com（产品咨询）
service@joulwatt.com（意见及建议反馈）